Art. Nr : 381K1.01
381K2.02 - 381K2.07 - 381K2.11

Coloris - Colors - Farben
XX.01 : Noir / Black / Schwarz
XX.02 : Gris / Grey / Graü
XX.07 : Bleu / Blue / Blau
XX.11 : Anthracite / Anthracite / Anthracit

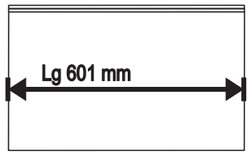

Dessus dessous -Top bottom
2x **381KXXDD**
-Lg 601 mm

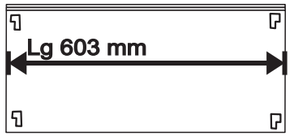

Tablette - Shelve
2 x **381KXXTAB**
-Lg 603 mm

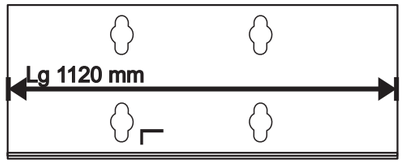

Côté gauche - Left
1x **381KXXCG**
-Lg 1120 mm

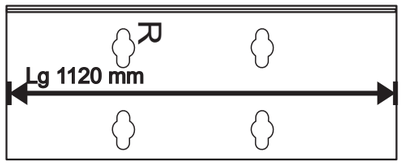

Côté droit - Right
1x **381KXXCD**
-Lg 1120 mm

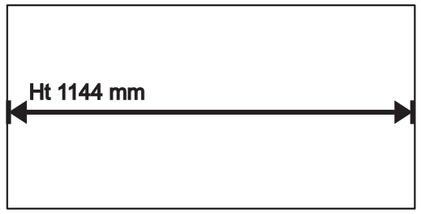

ACCFON051 (bleu, blue)
ACCFON057 (anthracite,anthrazit)
ACCFON062 (noir, black)
ACCFON063 (gris, grey)
-Ht1144 mm

	Art.	Qté
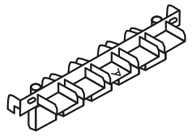	INJ0141	x4
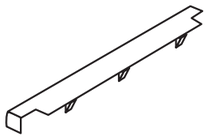	INJ0143.01 (noir, black) INJ0143.02 (gris, grey) INJ0143.07 (bleu, blue) INJ0143.11 (gris Ant, Ant grey)	x2
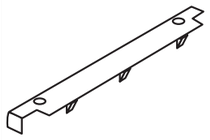	INJ0144.01 (noir, black) INJ0144.02 (gris, grey) INJ0144.07 (bleu, blue) INJ0144.11 (gris Ant, Ant grey)	x2

	Art.	Qté
	ACCVIS6X40	x16
	INJ0139 (gris) INJ0139N (noir)	x8
	ACCROU381K	x4
		x2
		x2

1

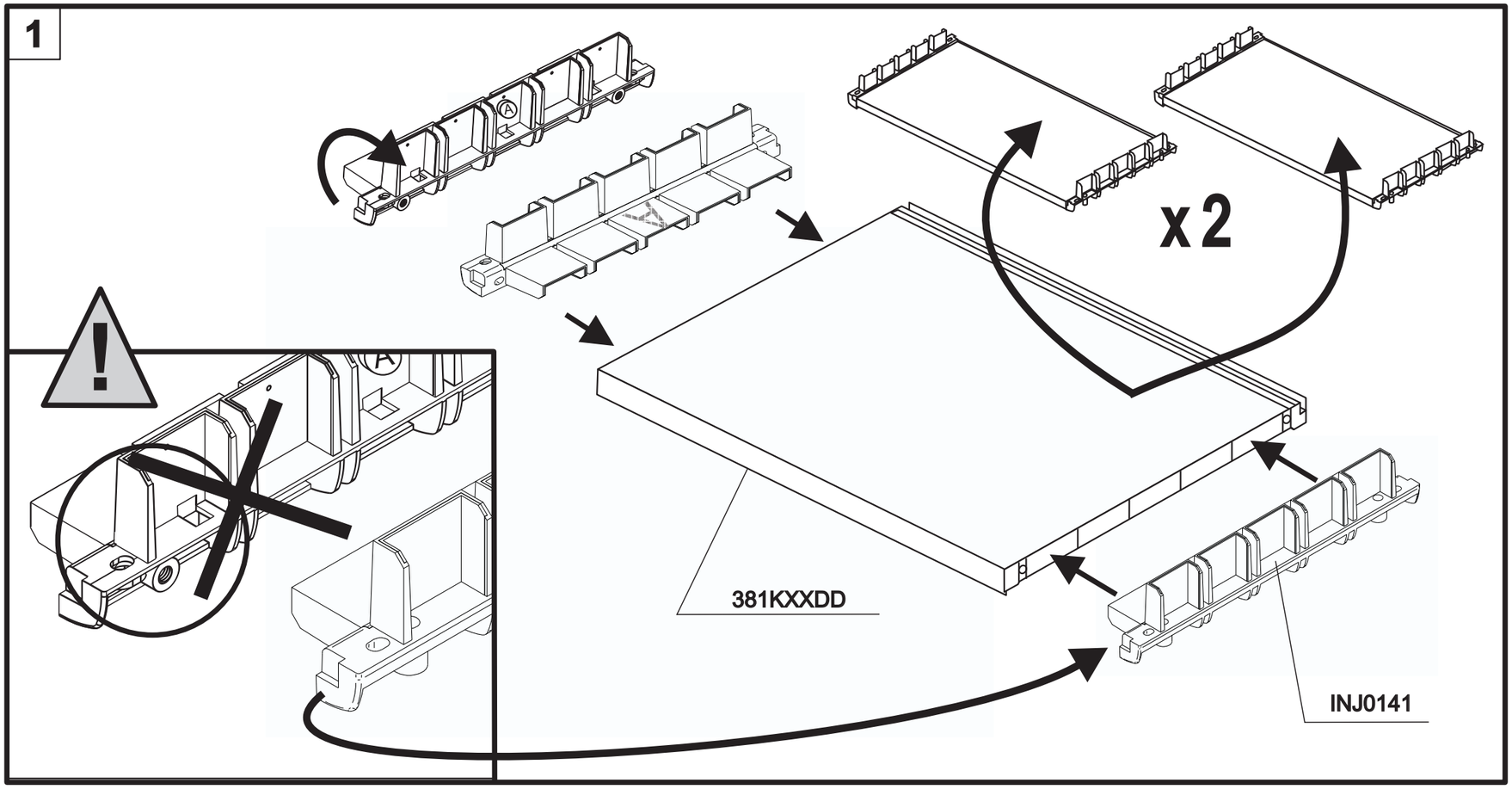

2

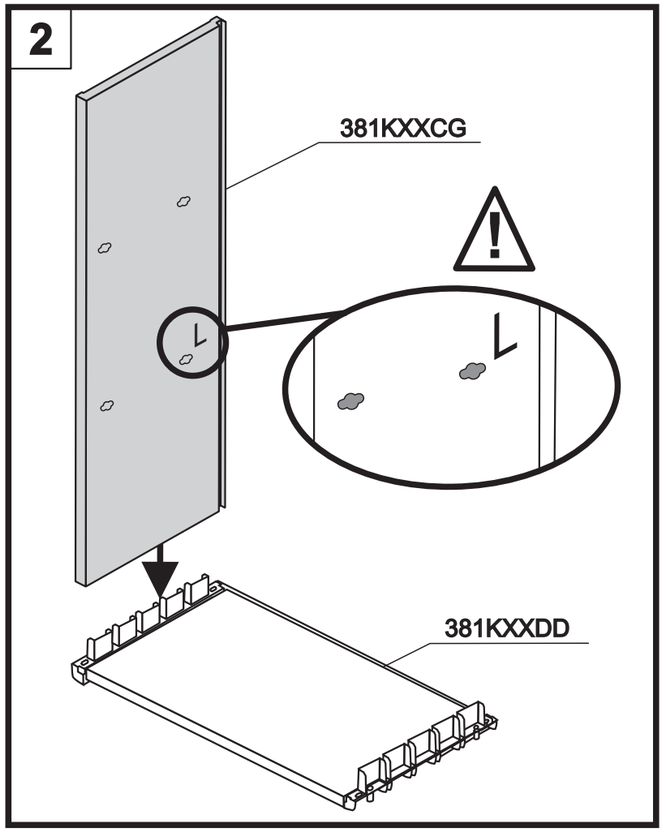

3

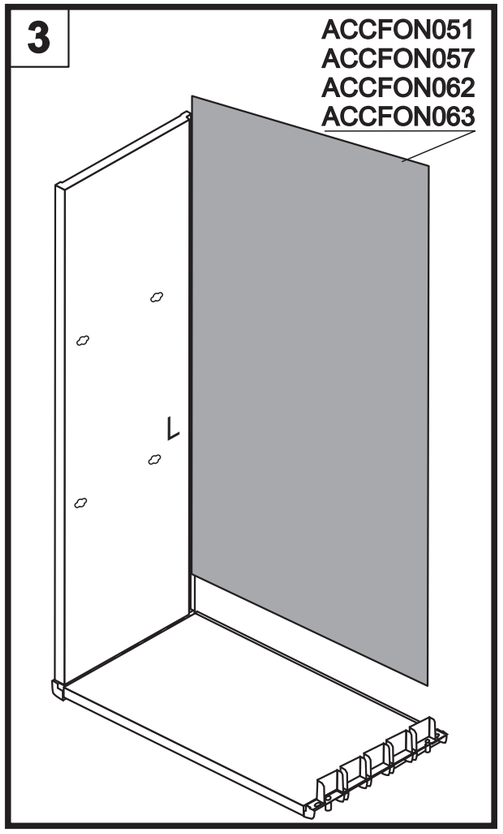

4

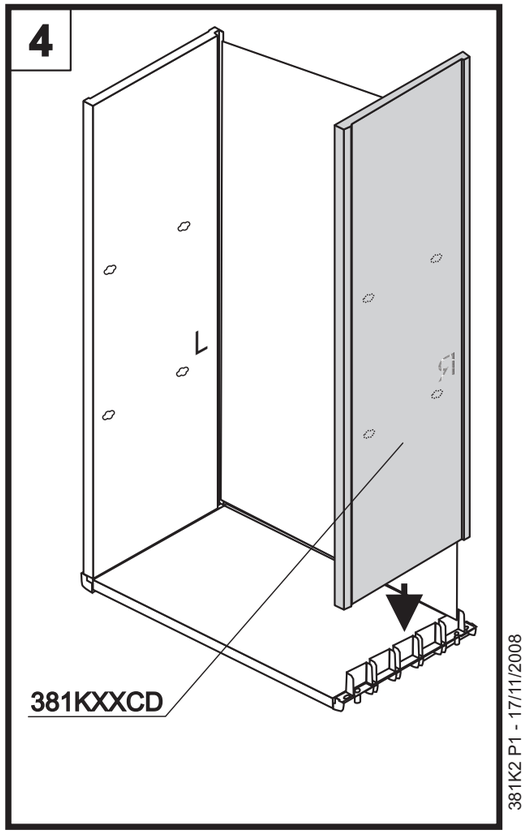

5

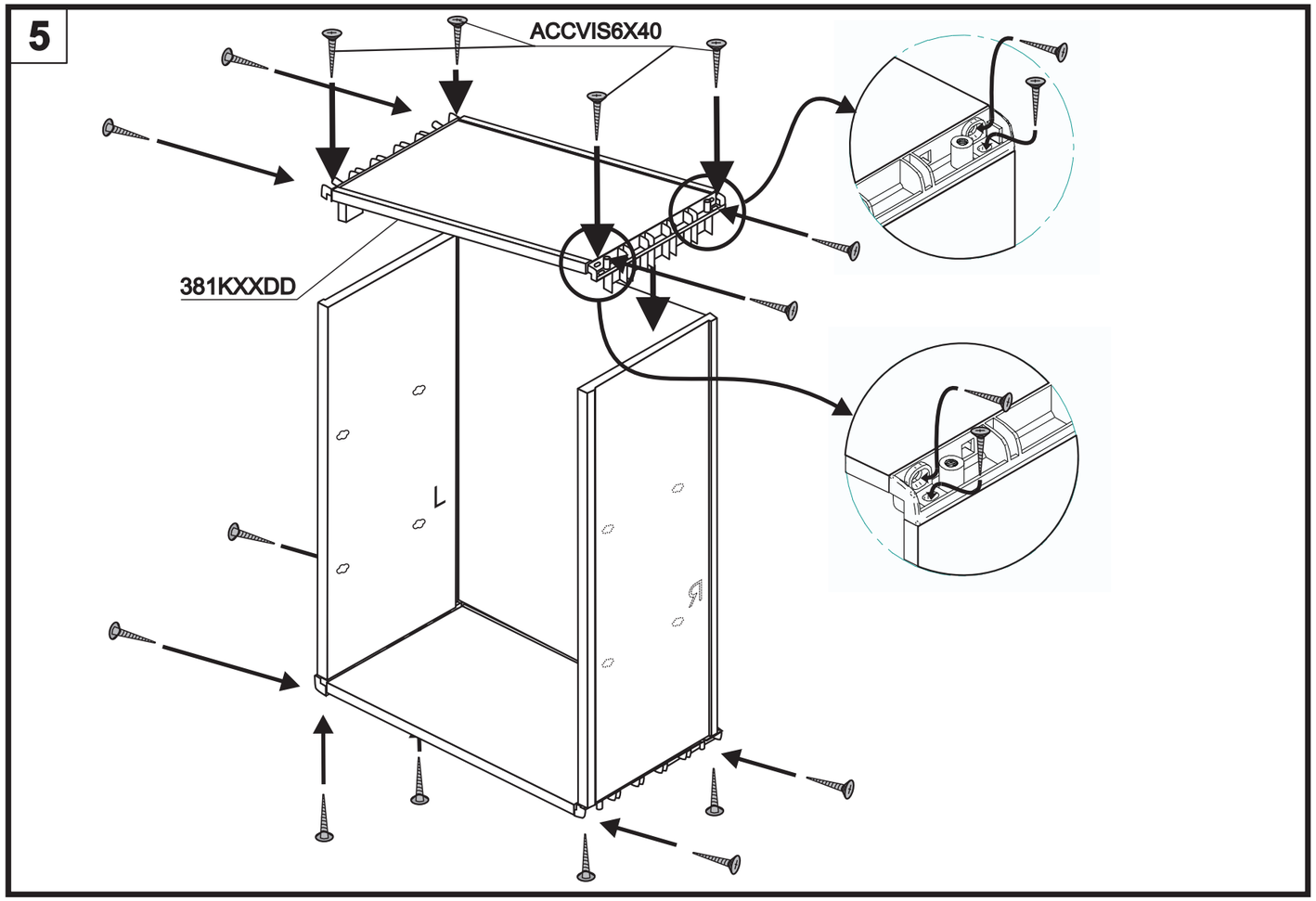

6

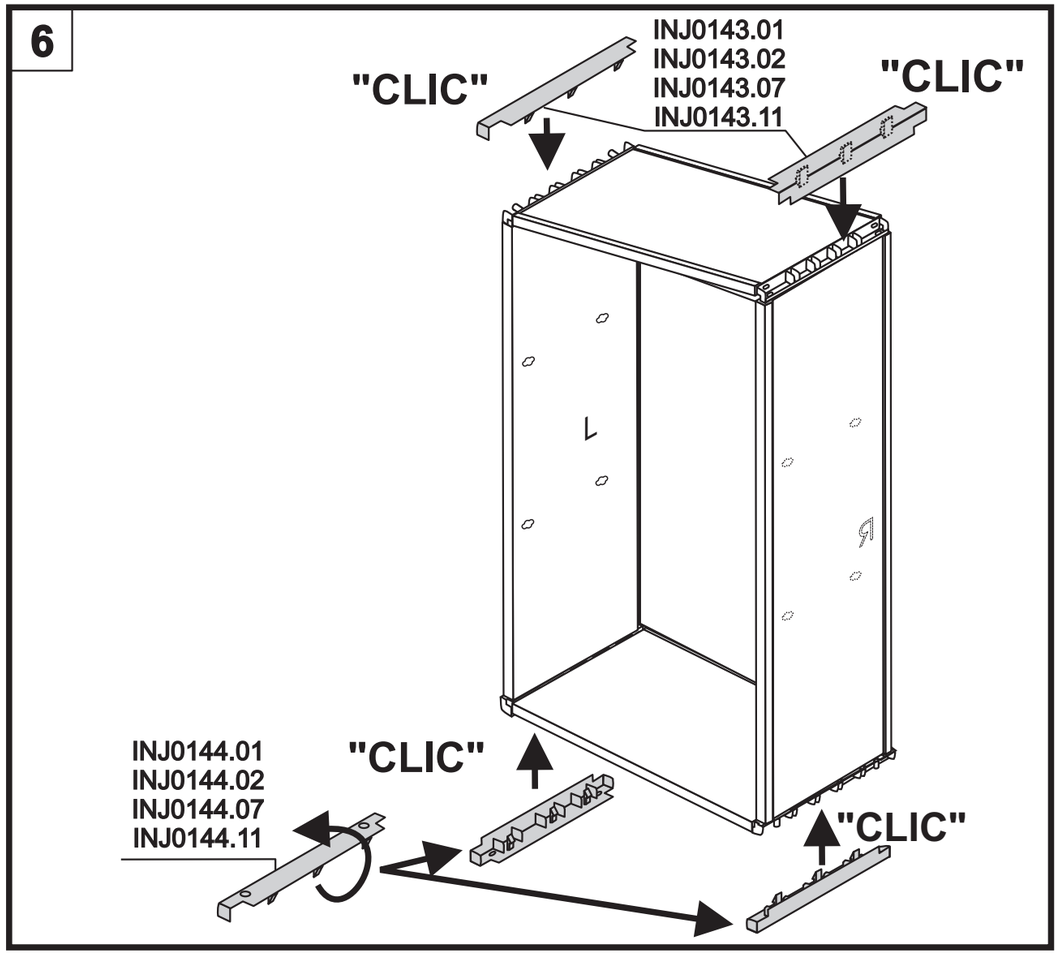

7

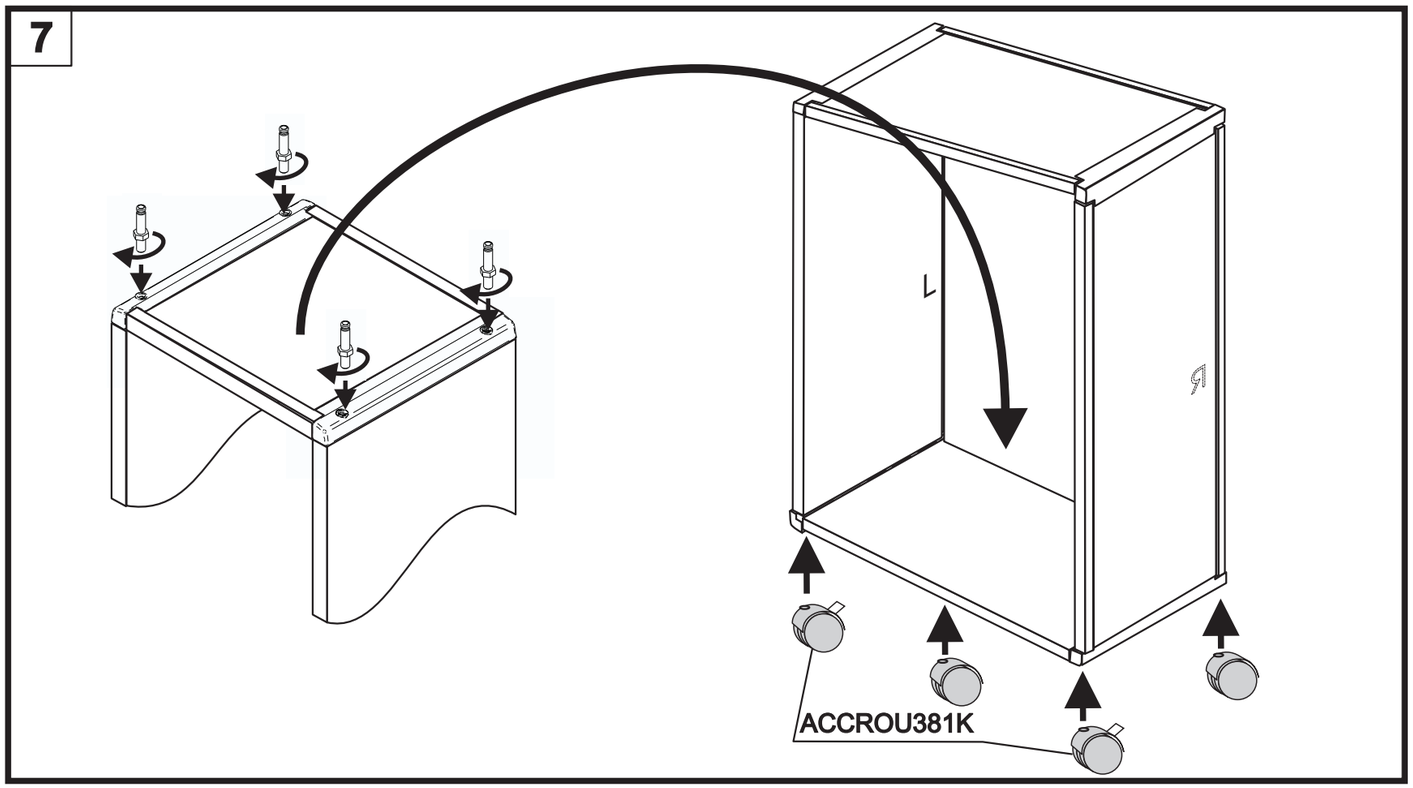

8

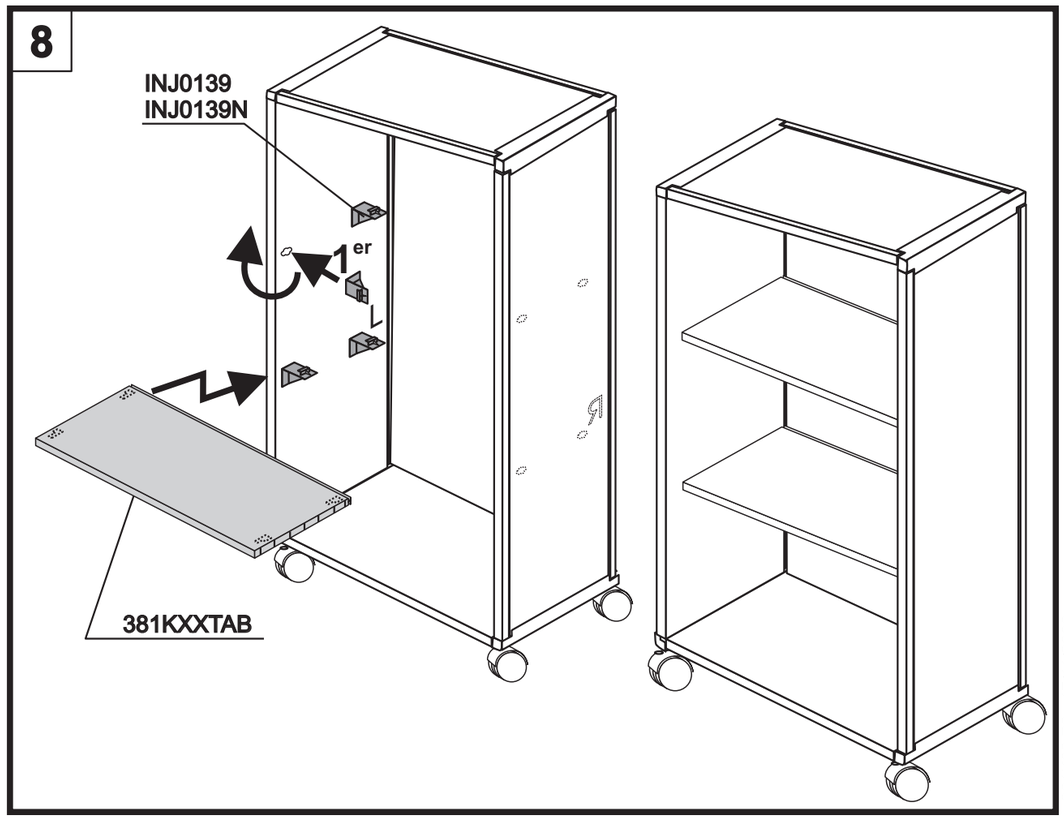

381K02 P2 - 17/11/2008