Legamaster

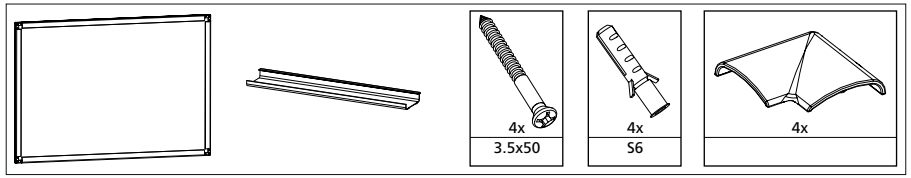

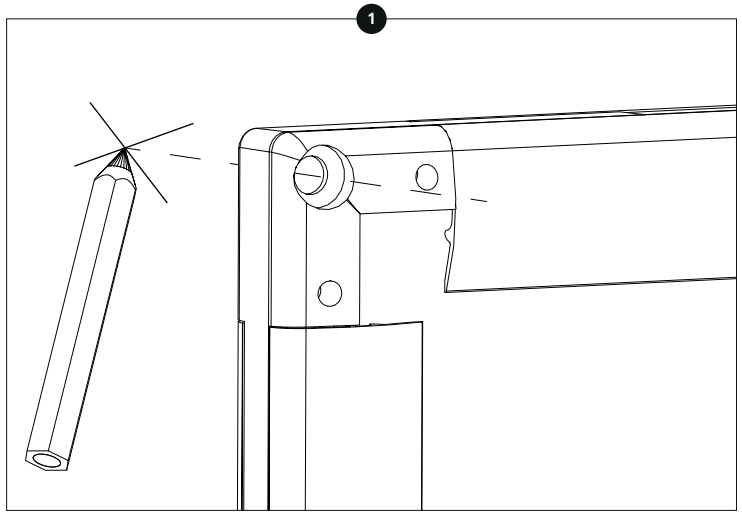

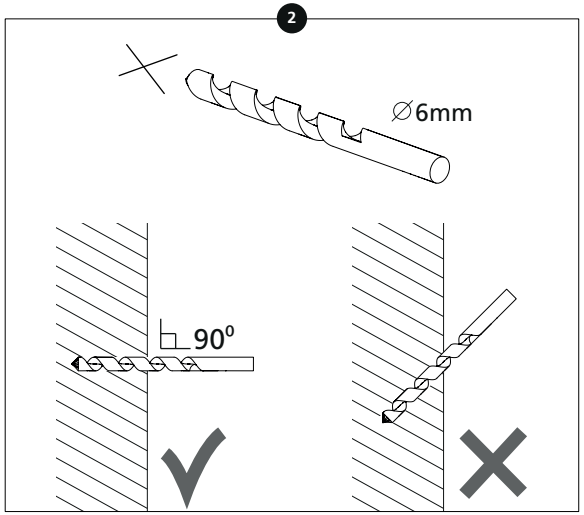

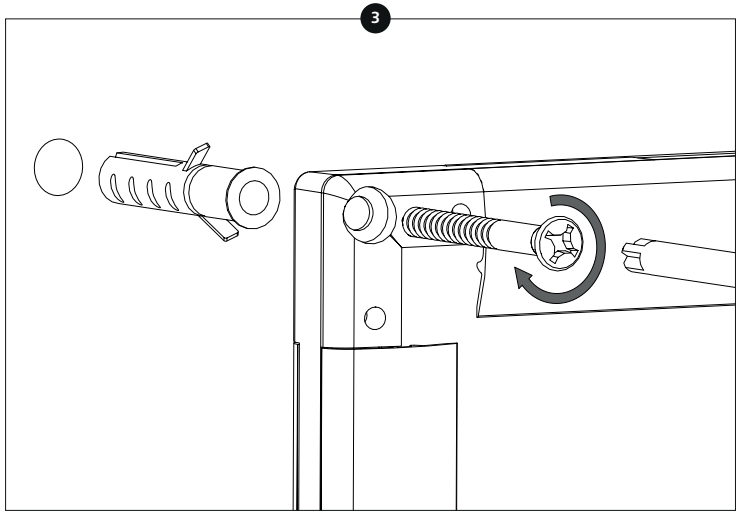

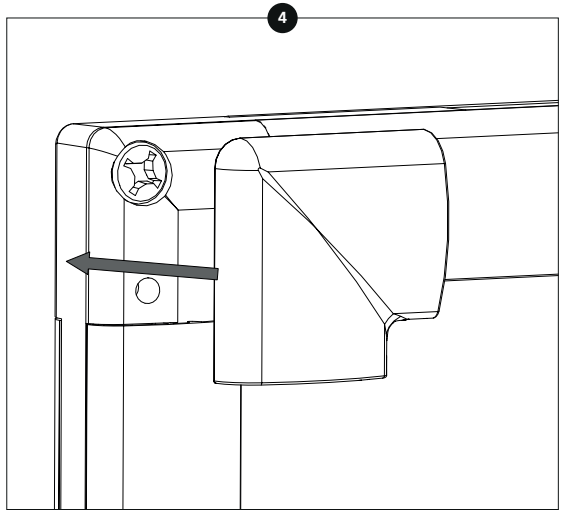

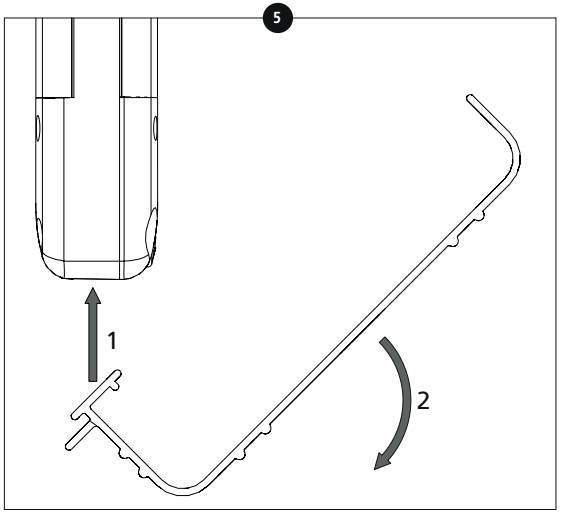

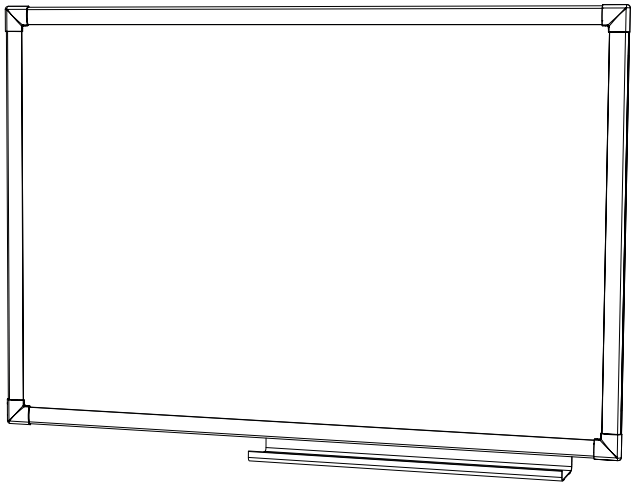

1024XX - 1027XX - 1028XX - 1029XX