# Lampes à LED

Hansa
world of office

## LED Smart

- **2 en 1: Lampe de bureau LED élégante et chargeur sans fil**
- **Les appareils compatibles avec le chargement sans fil peuvent être rechargés via la zone centrale de chargement par induction**
- **Chargement USB également intégré (5 V 1,2 A)**
- **Lumière et température de couleur continuellement variables**
- **L'illumination peut être dirigée de façon symétrique ou asymétrique selon les besoins**
- **Fonction d'arrêt automatique après 30 minutes**

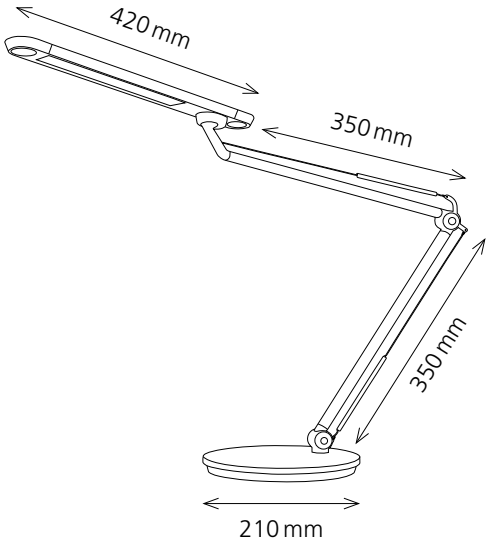


**Données techniques**

| | |
|---|---|
| Source lumineuse: | LED 12 W |
| Consommation d'énergie pondérée: | 12 kWh / 1000 h |
| Tension: | Input: AC 100 – 240 V / Output: DC 24 V |
| Flux lumineux: | 780 Lumen |
| Efficacité lumineuse: | 67 Lumen / Watt |
| Température de couleur: | 2900 – 6000 Kelvin |
| Eclairement max.: | 1660 Lux (mesurée à une distance de 40 cm) |
| Indice de rendu des couleurs (IRC): | > 80 |
| Durée de vie: | 40 000 h |
| Amplitude: | max. 750 mm |
| Hauteur: | max. 560 mm |
| Longueur du bras: | 350 x 350 mm |
| Socle: | Ø 210 mm |
| Tête de lampe: | 420 mm longueur x 46 mm largeur |
| Longueur du câble: | 1.60 m |
| Poids net: | 2 kg |
| Matériaux: | aluminium, ABS, fer, PC |
| Emballage: | carton coloré |

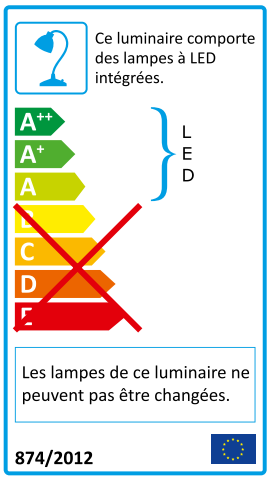


| | |
|---|---|
| **Numéro d'article:** | **41-5010.695 argent** |
| | **41-5010.696 anthracite** |
| | **41-5010.697 noir** |

Caractéristiques électriques et photométriques vérifiées par le laboratoire d'éclairage de l'université de sciences appliquées des Grisons, Suisse.