SACHA LLT AJ2

Lampe à poser

Fabriqué en France

Douceur du bois
et du coton

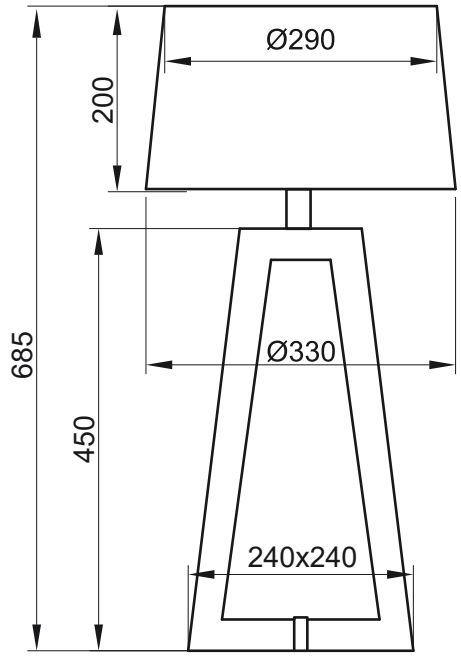

Inspirée des tendances scandinaves avec son pied en bois clair, SACHA saura trouver sa place dans tout type d'intérieur. Lampe à pied bois naturel en croix, fil transparent. Abat-jour en coton. Produit livré avec ampoule.

INFORMATIONS TECHNIQUES

Source lumineuse	**E27**
Puissance	**7 W**
Kelvin	**2700 K**
IRC	**> 80**
Lumens	**806 lm**
Efficacité lumineuse	**115 lm/W**
Matières	**Acier / bois**
Couleurs	

INFORMATIONS LOGISTIQUES

Conditionnement	**1 colis**
Poids net	**0,88 kg**
Poids brut	**1,9 kg**
Dimensions du colis	**TBA**

INFORMATIONS COMMERCIALES

Poids	**1,9 kg**
Montant DEEE	**0,17 €**
Montant éco-taxe	**0,10 €**
Garantie	**5 ans**
Réparabilité	**E** **10 ans**
Code EAN	**3131130361284**

ALUMINOR
LUMINAIRES
852 CD 15, 06390 CONTES, FRANCE // +33 (0)4 93 91 60 10
contact@aluminor.fr // www.aluminor.fr