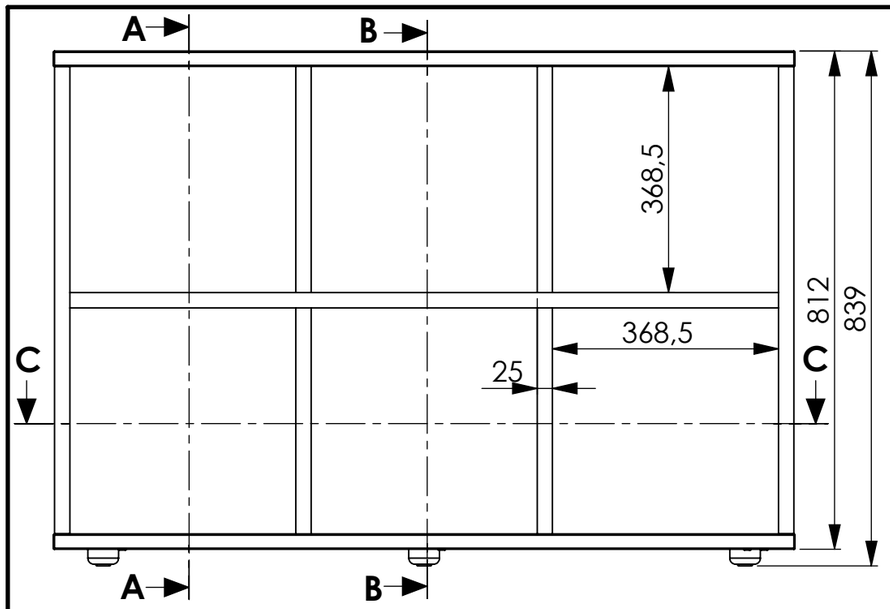

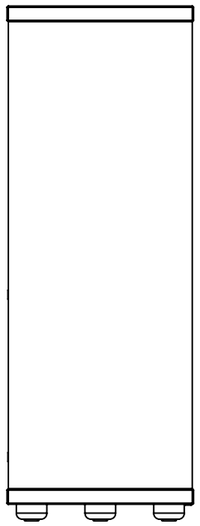

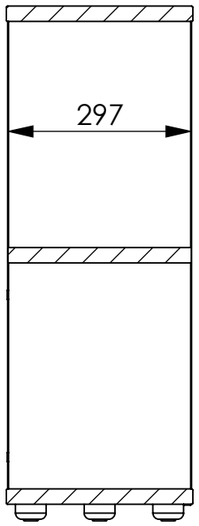

COUPE A-A
ECHELLE 1 : 10

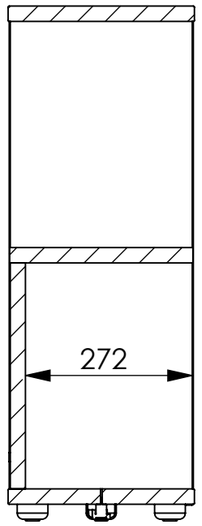

COUPE B-B
ECHELLE 1 : 10

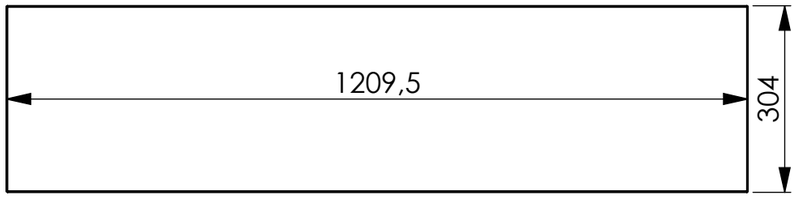

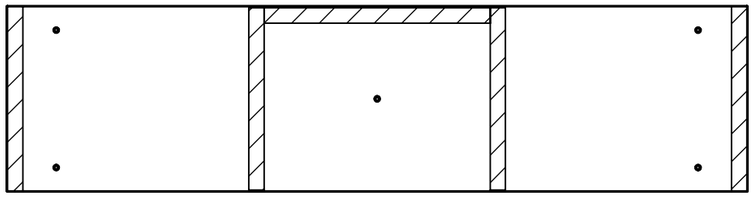

COUPE C-C
ECHELLE 1 : 10

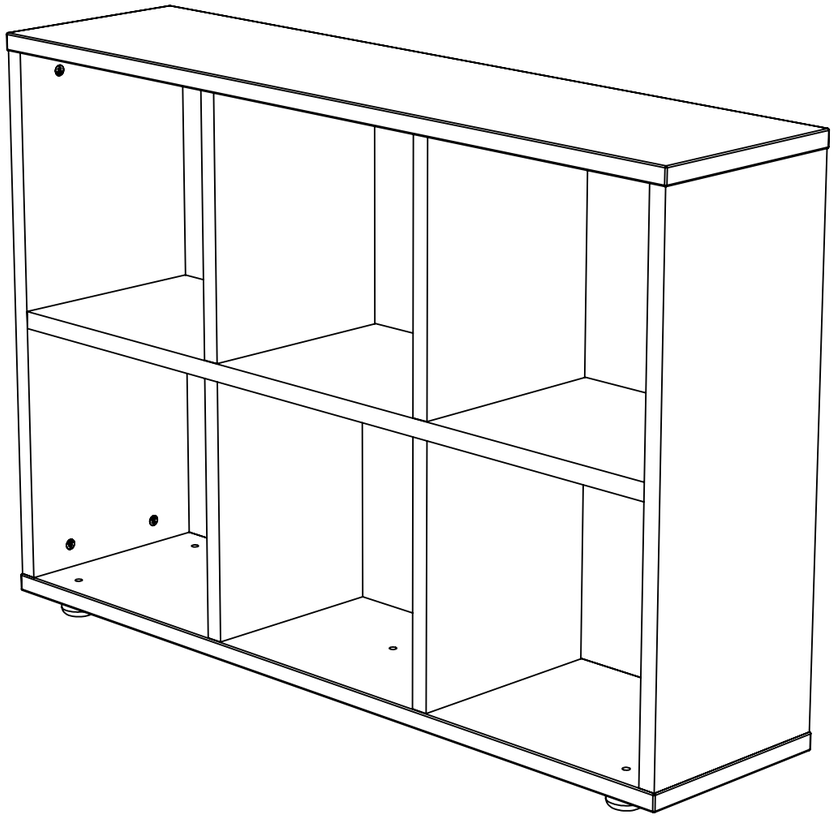

référence du meuble	**CURMA084 - -**
référence du colis n°1 :	**CURMA084 - -**
référence du colis n°2 :	
référence du colis n°3 :	
référence du colis n°4 :	
référence du colis n°5 :	
largeur	**1209.5**
profondeur	**304**
hauteur	**839**
poids	**37.04** kg

date :	motif de modification :		indice :
désignation de la pièce : **rangement mobile 1600x800 en 25mm**			référence du plan :
date de création : **02/04/2008**	échelle :	indice :	**CURMA084 - -**
Attention : ne rien mesurer sur les plans	créé par : ***MOREAUD JM***	multi - usage :	

Simmob
2 rue d'Angoulème
17160 MATHA
Tél. : 05 46 58 52 20
Fax : 05 46 58 62 09
Email: infos@simmob.com

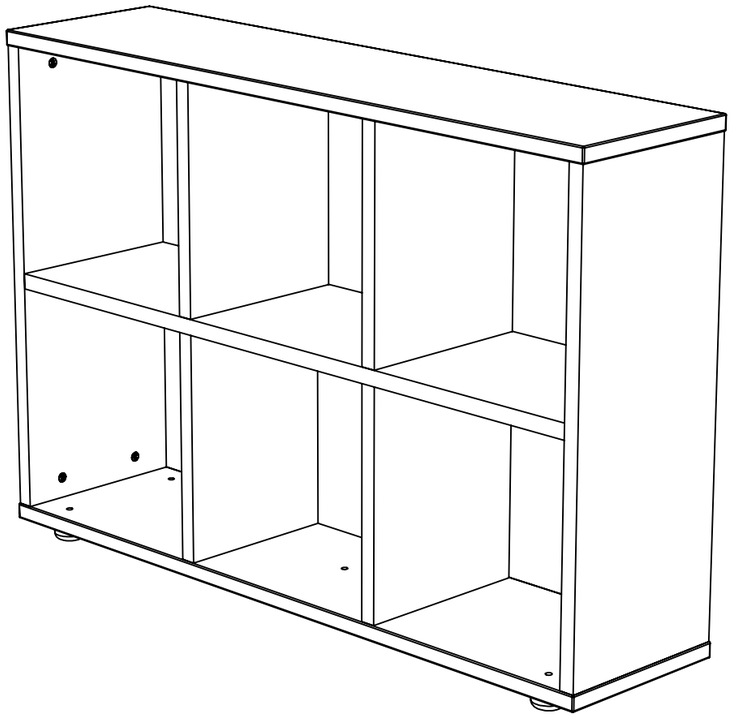

Qté	n° pièce	désignation	long	larg	épais
1	3761	dessous du rayannage 1200x900 en 25mm	1209,5	304	25
1	3766	dessus du rayonnage 1200x900 en 25mm	1209,50	304	25
2	3763	coté droit et gauche du rangement 1200x900 en 25mm	762	300	25
1	3768	séparation horizontale du rangement 1200x900 en 25mm	1155,5	299	25
4	3769	séparation verticale du rayonnage 1600x1600 en 25mm	368,5	297	25
1	3764	derrière du rangement en 25mm	368,5	368,5	25
4	QUAS0009	tourillon bois 8 x 60	60	10	10
12	QUAS0010(permo)	boitier excentrique (15/19) noir	14,8	14,8	14
12	QUAS0014(permo)	goujon métal (15 / 34) bois / 11	44.5	7	7
22	QUAS0030	tourillon bois 8 x 35 (machine)	35	8	8
5	QUDV0063	pied nylon noir 27	50	50	43
2	QUDV0143	patte de fixation	80	15	2
8	QUVI0015	vis bois 3.5 x 15 TF pozidrive bichromate	7	7	15

référence du meuble	**CURMA084 - -**
référence du colis n°1 :	**CURMA084 - -**
référence du colis n°2 :	
référence du colis n°3 :	
référence du colis n°4 :	
référence du colis n°5 :	
largeur	**1209.5**
profondeur	**304**
hauteur	**839**
poids	**37.04** kg

Simmob
2 rue d'Angoulème
17160 MATHA
Tél. : 05 46 58 52 20
Fax : 05 46 58 62 09
Email: infos@simmob.com

date :	motif de modification :		indice :
désignation de la pièce : **rangement mobile 1600x800 en 25mm**			référence du plan :
date de création : **02/04/2008**	échelle :	indice :	**CURMA084 - -**
Attention : ne rien mesurer sur les plans	créé par : ***MOREAUD JM***	multi - usage :	