NOWY STYL GROUP®

Données techniques	VIDEN FST
Caractéristiques 	• Siège maxi dossier double galbe enveloppant, avec têtière réglable et mécanisme synchrone FST - assise et dossier tapissés tissu • Assise : structure hêtre multipli 7 couches / 10,5 mm, mousse épaisseur 50 mm densité 45 kg/m^3. • Dossier : structure hêtre multipli 7 couches / 10,5 mm, mousse épaisseur 50 mm densité 40 kg/m^3. • Tissu 100% polyester coloris noir / classé non feu EN1021.1 et 2 + M1. • Piètement 5 branches polyamide injecté / coloris noir. • Roulettes auto-freinées Ø 65 mm pour moquette.
Dimensions 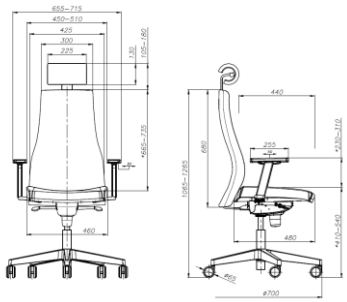	• Hauteur dossier : 680 mm + têtière 13 cm • Hauteur d'assise : 410 à 540 mm • Profondeur d'assise : 480 mm + 50 mm (glissière) • Largeur d'assise : 460 mm • Poids : 19.80 Kg
Fonctionnalités 	• Assise réglable en hauteur par vérin oléopneumatique • Assise réglable en profondeur par glissière sur 50 mm • Réglage de la tension de dossier en fonction du poids de l'utilisateur. • Blocage du dossier / 5 positions. • Système de sécurité anti-retour lors du déblocage du dossier. • Têtière réglable en hauteur sur 75 mm et en angle • Accotoirs R41 inclus : 3D (hauteur sur 80 mm et manchettes réglables en largeur sur 30 mm et avant arrière sur 50 mm), support en nylon et manchettes PU « soft touch ».
Garantie 5 ans GARANTIE	• Garantie 5 ans
Normes Société	• ISO 9001 / ISO 14001 / OHSAS 18001 / Fabrication UE