Sokoa	FICHE TECHNIQUE PRODUIT FPA0/15	N° 443

CHAISE COLLECTIVITE POLYPROPYLENE

Dossier : Fixe.

Assise : Fixe.

Piétement : Type 4 pieds.

Fabrication : France.

Observations :
- Empilable

3 finitions de polypro : Noir (_1), Bleu (_4), Vert (_5)

CONFORMITE à la NORME NF EN 13761 de Décembre 2002

Schéma générique de la norme

Dimensions hors tout :
Hauteur = 790 mm
Largeur = 542 mm
Profondeur = 612 mm

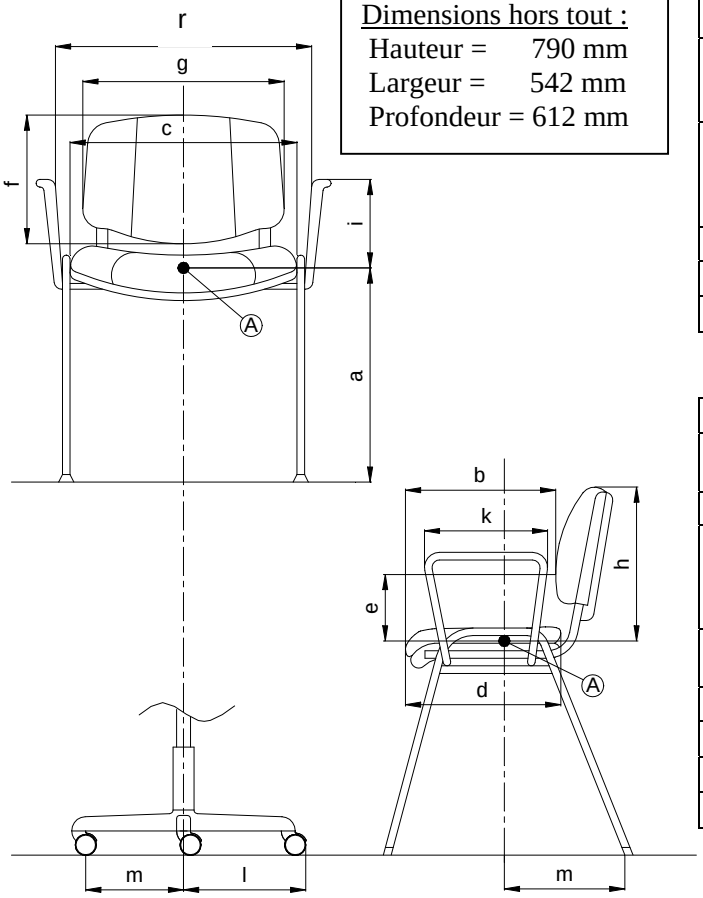

Dans le cas d'un siège visiteur giratoire

Siège de Bureau Visiteur			
Dimension fonctionnelle		**Exigences de la norme**	**Dimensions effectives**
Hauteur d'assise Fixe	a	400 à 500	430
Réglable		420 à 480	-
Profondeur d'assise	b	380 à 470	460
Largeur de l'assise	c	≥ 400	463
Largeur utile entre les accotoirs	r	≥ 460	-
		recommandations	
Profondeur du plateau d'assise	d	≥ 380	394
Hauteur du point le plus saillant du dossier au-dessus de l'assise	e	170 à 220	72
Hauteur du dossier	f	-	307
Largeur utile du dossier Siège	g	≥ 430	462
Chauffeuse		≥ 550	-
Hauteur du sommet du dossier fixe, au-dessus de l'assise	h	≥ 360	360
Hauteur de l'accotoir par rapport à l'assise	i	210 à 250	-
Longueur des accotoirs	k	≥ 200	-
Longueur de la branche du piétement	l	≤ 365	-
Stabilité	m	≥ 195	240

Sokoa	FICHE TECHNIQUE PRODUIT FPA0/15	N° 443

DESCRIPTION

Support Dossier **Support Assise**	YA+DFINOIR ou YA+DFIBLEU ou YA+DFIVERT	Assise et dossier en polypropylène injecté, ép. 6 mm. 3 finitions au choix : Noir, Bleu ou Vert.
Structure / Piétement		4 pieds en tube semi-ovale, section 30 x15 mm, ép 1,5 mm. Pont sous assise en tube Ø 18 mm, ép. 1,5 mm. 3 finitions :
	YFLARMANO YFLARMAEA	.peint époxy structuré noir (1_) . peint époxy aluminium (2_)
Patins	YZPEC001	4 patins en polyamide noir, emboîtés dans les tubes.

EMBALLAGE, CONDITIONNEMENT, POIDS, VOLUME:

Poids net	Poids brut	Type d'emballage	Unité / carton	Volume du carton	Unité / palette	Cartons / palette	Dimensions de la palette L x P x H (cm)
4,7 Kg	5,5 Kg	monté	4	0,44 m^3	24	6	120 x 116 x 207

CARACTERISTIQUES :

Chaise fixe polyvalente empilable pour réunion, visiteur, collectivité, etc.
Dossier et assise en polypropylène, entretien très aisé.
3 coloris au choix : noir, bleu RAL 5002 ou vert RAL 5021.

Options :

- Systèmes d'accroches soudés ou amovibles.
- Barre inter-rangée.
- Paire de bras avec ou sans tablette écritoire.
- Panier porte-document.
- Chariot de transport de type diable (photo ci-jointe).

DATE DE SORTIE : Janvier 1998.
GARANTIE: 5 ans.