SIMMOB S.A. | RANGEMENT CASIER | Notice n° : 5

Référence : CURMA160 - - 5 | Nombre de colis : 3 | Date d'émission : 31/08/2011

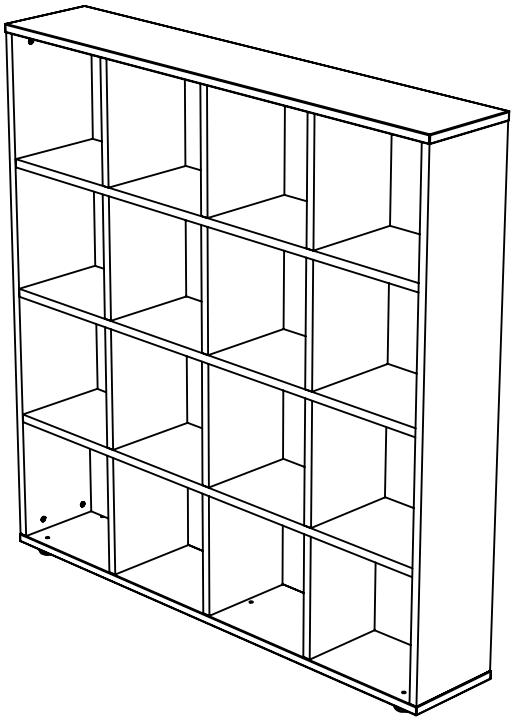

A x20	AA 8 x 60 x18	AH 4 x 30 x4	C 8 x 35 x34	CJ x4	FO x5	N 14mm x20		
2.5m 2m	90 mn	x 1						

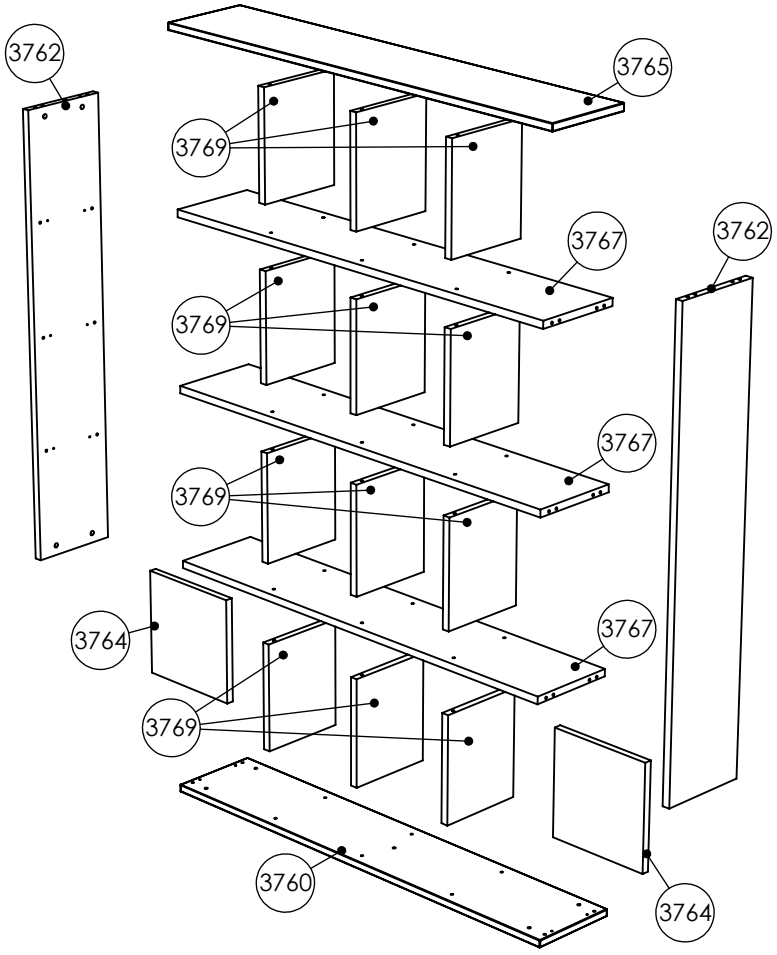

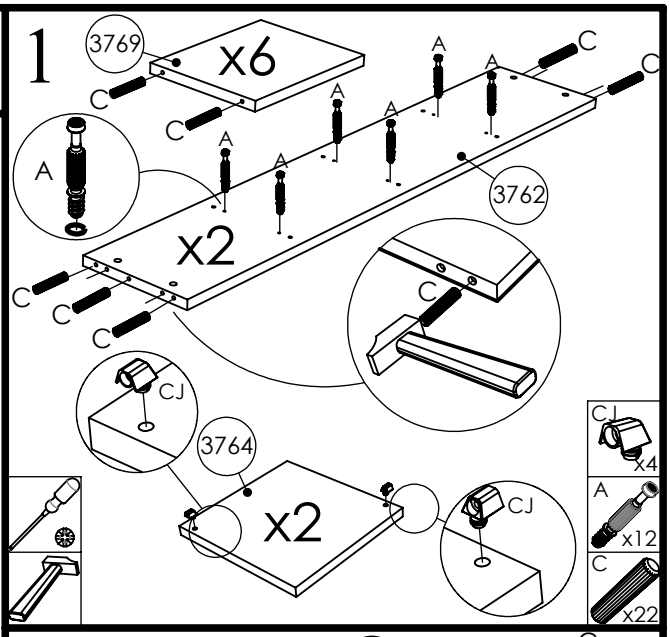

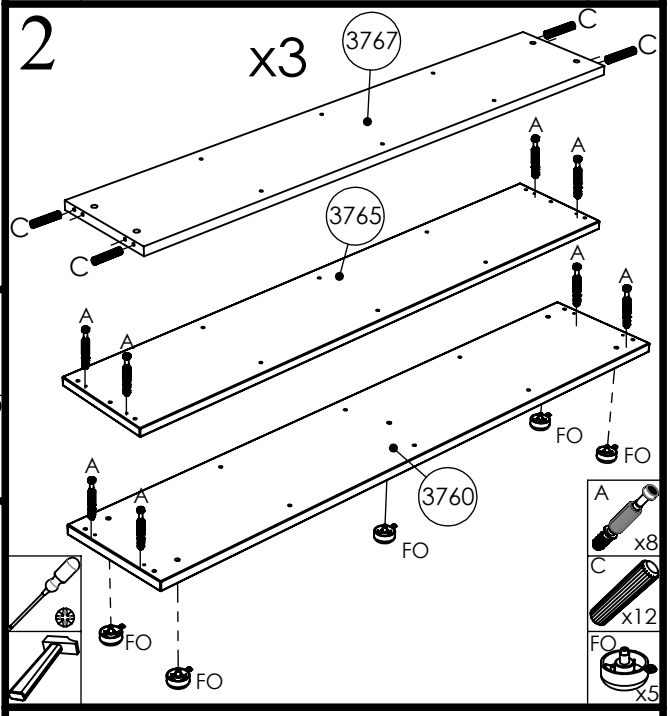

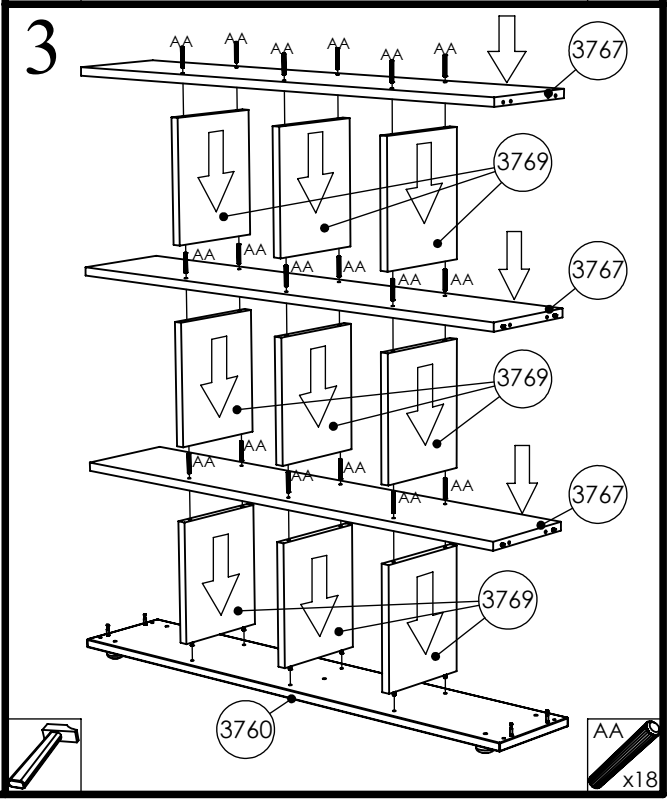

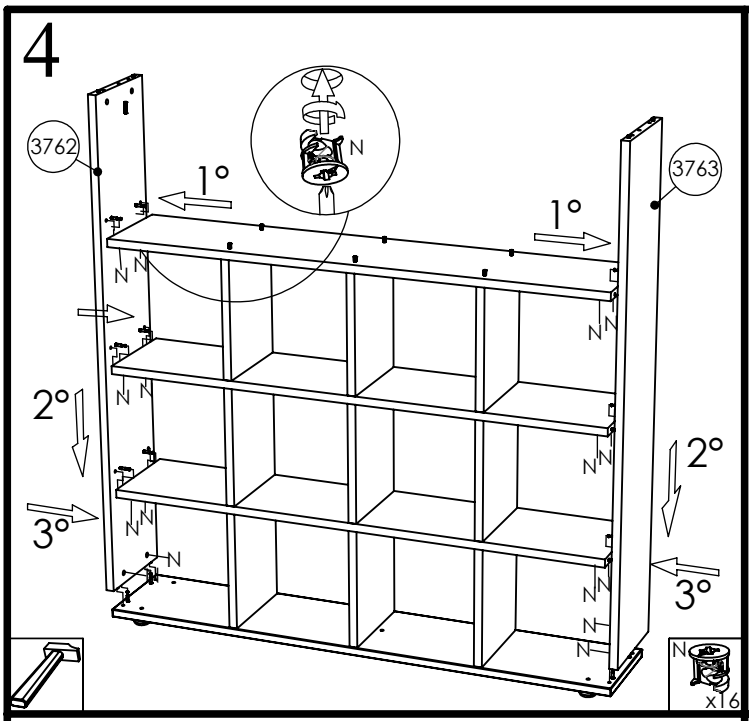
4
3762
3763
1°
1°
2°
2°
3°
3°
N
N
x16

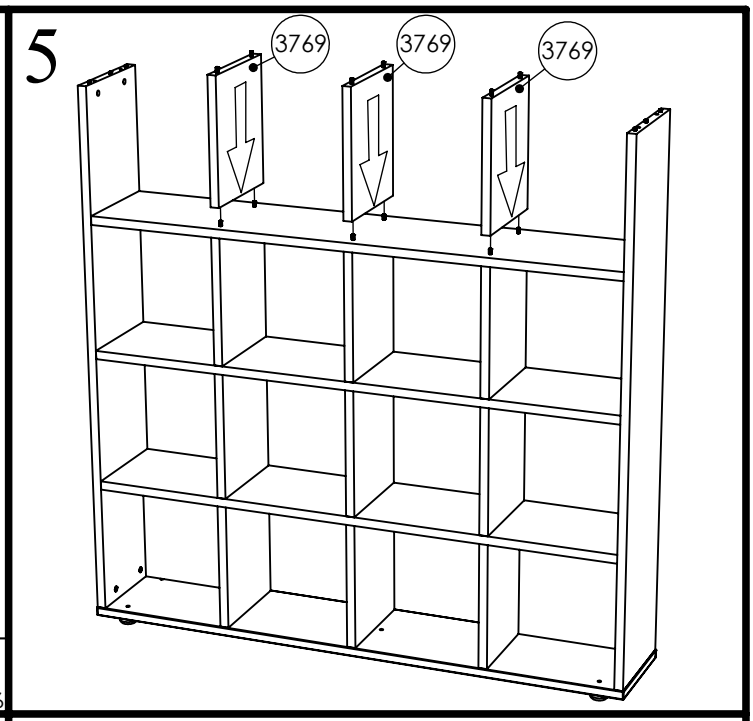
5
3769
3769
3769

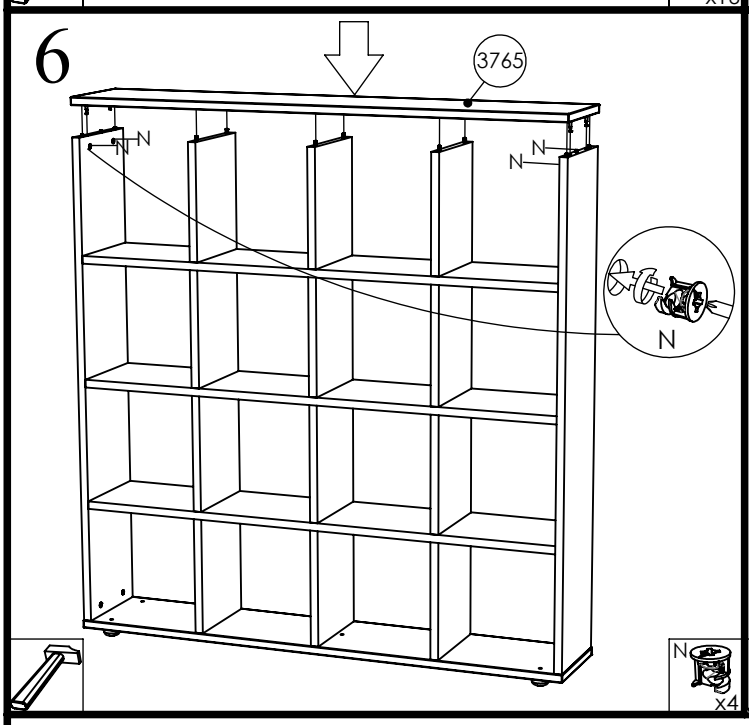
6
3765
N
N
N
N
N
x4

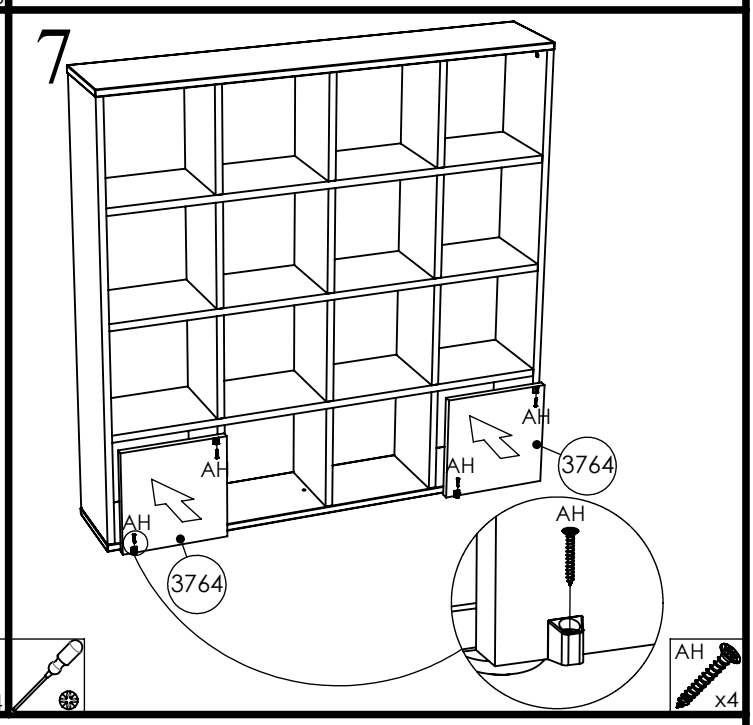
7
AH
AH
AH
AH
AH
3764
3764
AH
x4

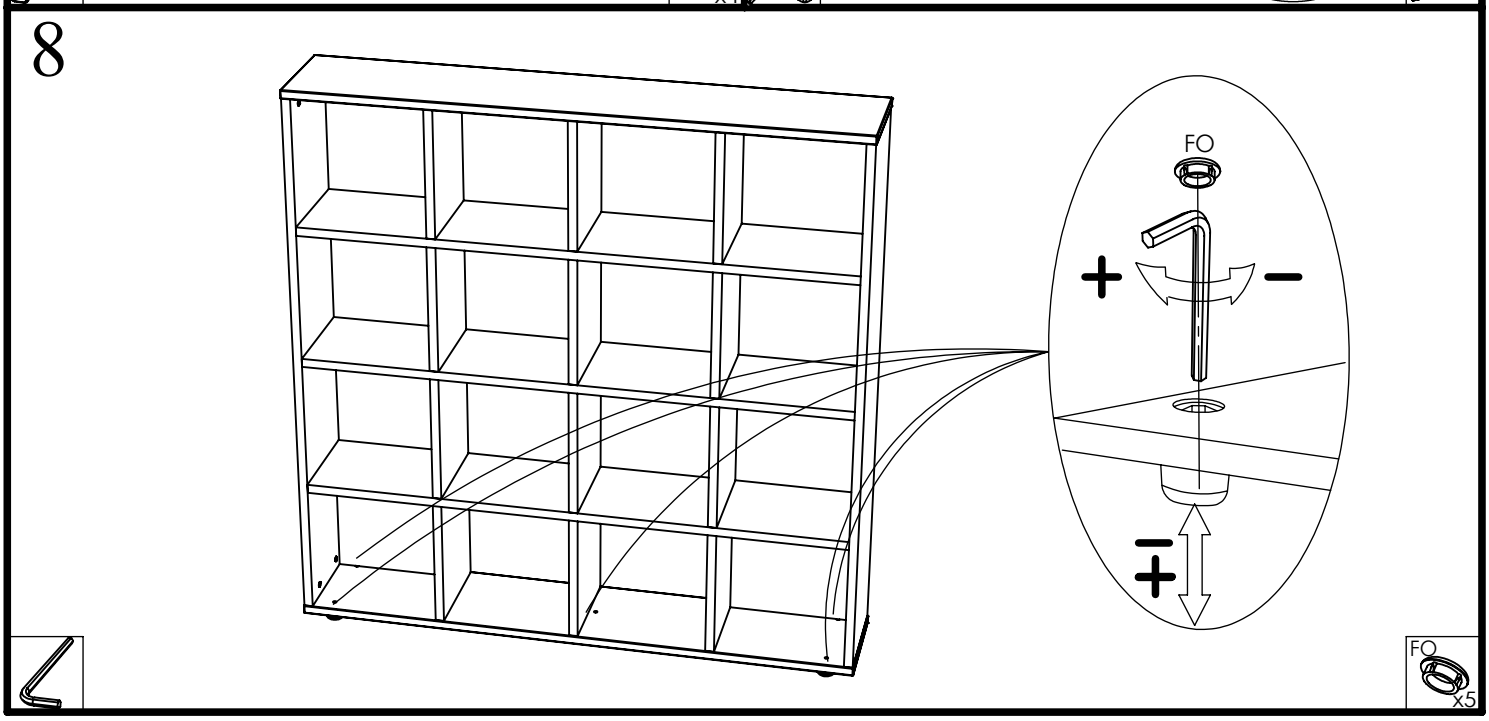
8
FO
+
−
−
+
FO
x5