NOTICE DE MONTAGE

INSTRUCTIONS FOR ASSEMBLY
MONTAGEANLEITUNG
GEBRUIKSAANWIJZING

BURONOMIC®

N° 40314 / 01

CONCEPTION ET REALISATION BUREAU D' ETUDES BURONOMIC

GARANTIE *(des vices cachés)*

GARANTEE (defekt)
GARANTIE (fabrikationfehler)
WAARBORG (de verborgen gebreken)

INFORMATION à nous communiquer impérativement en cas de litige.
Please give us this information if there is a mistake.
Geben Sie uns diese Auskunft für einen Rechtsstreit.
DEZE INLICHTINGEN MOETEN ONS GEBIEDEND MEE GEDEELT WORDEN BIJ TWISTGESPREK

SE REFERER A L'ETIQUETTE APPOSEE AU DOS DU PRODUIT

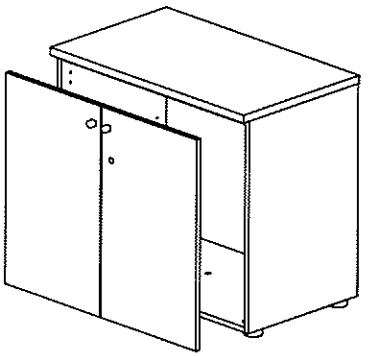

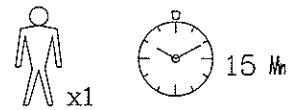

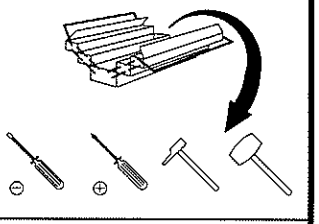

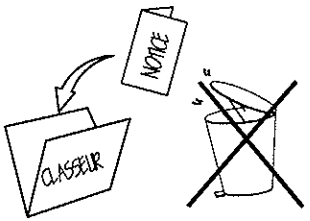

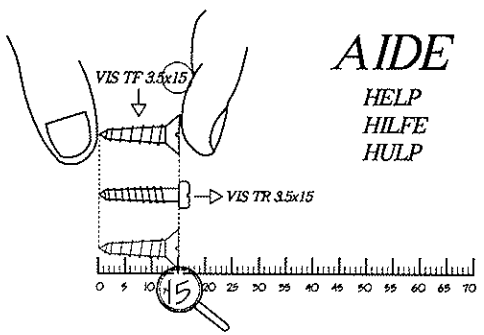

AIDE

HELP
HILFE
HULP

ENTRETIEN *CLEANING / UNTERHALTUNG / GESPREK*

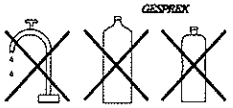

CRÈME A RECIRER
CREAM TO CLEAN
PUTZMITTEL
SCHUMPOEMER

DILUANT
PRODUCT DILUTED
VERDUNNUNG
VERDUNNINGSMIDDEL

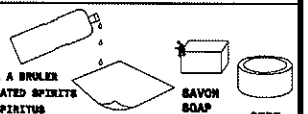

ALCOOL A BRULER
METHYLATED SPIRITS
BRENNSPIRITUS
BRANDSPIRITUS

CHIFFON DOUX
SOFT RAG
LAPPEN
ZACHTE DOEK

SAVON
SOAP
SEIFE
ZEEP

CIRE
WAX
WACHS
WAS

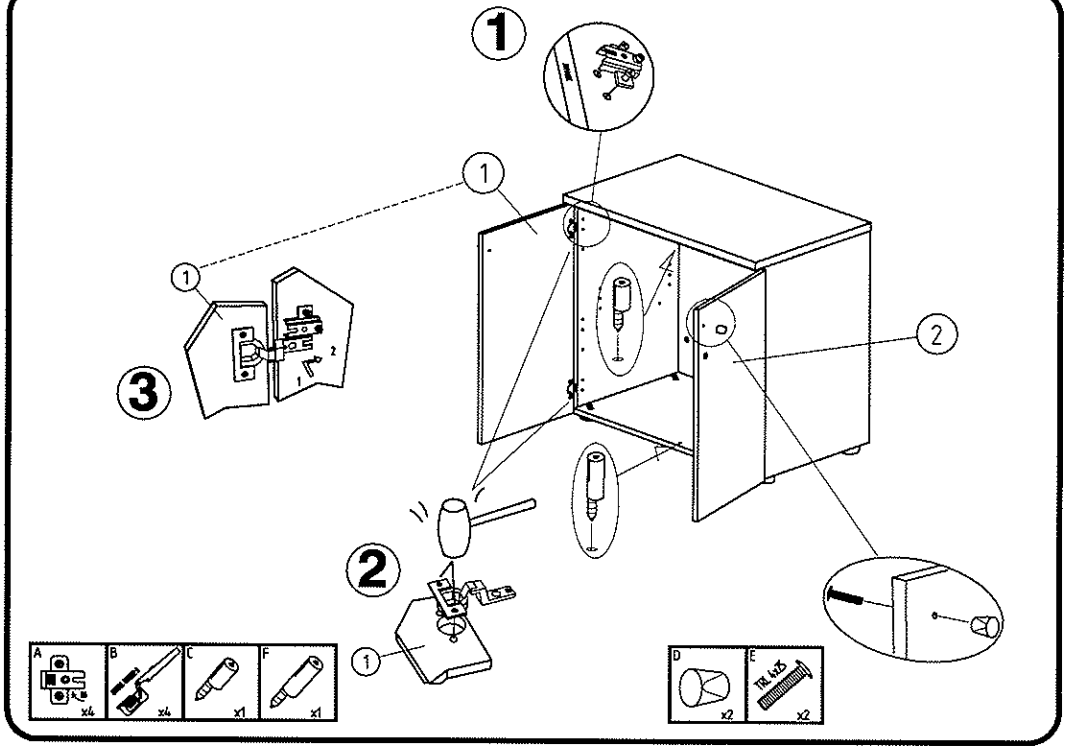

NOMENCLATURE *(LIST OF PARTS) (NOMENCLATURE) (TERMINOLOGIE)*

Rep.	Nbre.	Désignation de la pièce
1	1	PORTE GAUCHE
2	1	PORTE DROITE
3		
4		
5		
6		
7		
8		
9		
10		
11		
12		
13		
14		
15		
16		
17		
18		
19		
20		
21		
22		
23		
24		
25		
26		
27		
28		
29		
30		
31		
32		
33		
34		
35		
36		
37		
38		
39		

QUINCAILLERIE *(HARDWARE) (EISENWAREN) (IJZERWAREN)*

A	B	C	D	E
x4	x4	x2	x2	x2
F x1				