Quadrifoglio Group
OFFICE FURNITURE

T·45

CARACTERISTIQUES TECHNIQUES

PLATEAUX

Plans de travail en aggloméré ép. 38mm, revêtus sur deux cotés avec papier de mélamine anti-rayures et antireflet; chants droits en ABS ép. 2 mm antichoc sur les 4 cotés assortis au plan. Ils sont coupés à 45° et reliés à 90°.
Densité panneau: 670/730 kg/m³

Finitions:

PIED PANNEAU

Les pieds panneau sont réalisés en aggloméré ép. 38mm, revêtus sur deux cotés avec papier de mélamine anti-rayures et antireflet; chants droits en ABS ép. 2 mm antichoc sur les 4 cotésassortis au plan. Densité panneau: 670/730 kg/m³

Finitions:

Vérins de réglage en structure d'acier et base anti-rayures en ABS, diam. 25 mm, réglage de 0 à 20 mm. Réglage manuelle.

VOILE DE FOND

Les voiles de fond sont réalisés en aggloméré ép. 18mm, revêtus sur deux cotés avec papier de mélamine anti-rayures et antireflet; chants droits en ABS ép. 2 mm antichoc sur les 4 cotés assortis au plan.
Densité panneau: 670/730 kg/m³

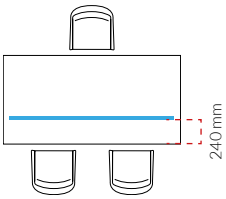

RETOUR STRUCTUREL

Realisé en aggloméré ép. 38mm, revêtu avec papier de mélamine anti-rayures et antireflet, chants droits en ABS ép. 1,5 mm antichoc sur les 4 cotés assortis au plan. Les cotés sont coupés à 45° et reliés à 90°.

BOX

Realisé en aggloméré ép. 18mm, revêtu avec papier de mélamine anti-rayures et antireflet, chants droits en ABS ép. 1,5 mm antichoc sur les 4 cotés assortis au plan. Disponible dans la version avec dos extérieur en mélamine ou en métal.

DESSERTE AVEC PORTE COULISSANTE

Realisé en aggloméré ép. 18mm, revêtu avec papier de mélamine anti-rayures et antireflet, chants droits en ABS ép. 1,5 mm antichoc sur les 4 cotés assortis au plan. Petit pieds realisés en tube profilé à section pentagonale 94x30 mm, en épaisseur 0,2 mm vernis à poudre epoxy en blanc mat.
Disponible dans la version avec dos extérieur en mélamine ou en métal.

CAISSON POUR RETOUR STRUCTUREL ET BOX

La structure est réalisée en aggloméré ép. 18mm avec revêtement mélaminé mat, anti-rayures et antireflet avec chant en ép. 0,4 mm en teinte. Le retour est fixé par des vis et inserts en ZaMa.
Le dessus est réalisé en aggloméré ép. 18 mm avec revêtement mélaminé mat, anti-rayures et antireflet et chant ABS anti-choc ép. 1,5 mm en teinte. Façade réalisée en aggloméré ép. 18 mm avec revêtement mélaminé mat, anti-rayures et antireflet et chant ABS anti-choc ép. 1,5 mm en teinte.

Poignée métallique standard
Zen

Blanc (A)

Poignée métallique en option
Zen

Alu (Z)
Chrome (Y)

Pop

Alu (P)
Chrome (K)

FINITIONS

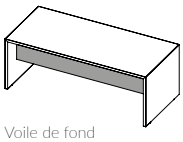

Voile de fond structurel

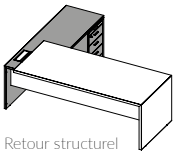

Retour structurel avec caisson

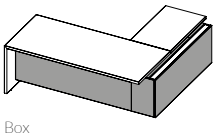

Box

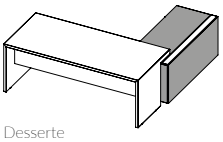

Desserte

DOS METALLIQUE

Le dos métallique est realisé en tôle d'acier ép. 1,5 mm verni à poudres époxys polyestere opaque effet soft-touch, anti-rayures et anti-taches. Les couvercles pour passage de câbles sont realisés en profil extrudé en alliage d'aluminium 6060 à poudres époxys.

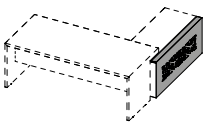

TOP ACCESS PASSE-CABLES

Top access passe-câbles en acier galvanisé et couvercle en alu.

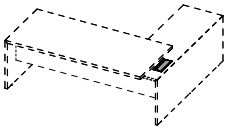

BUREAU SIMPLE

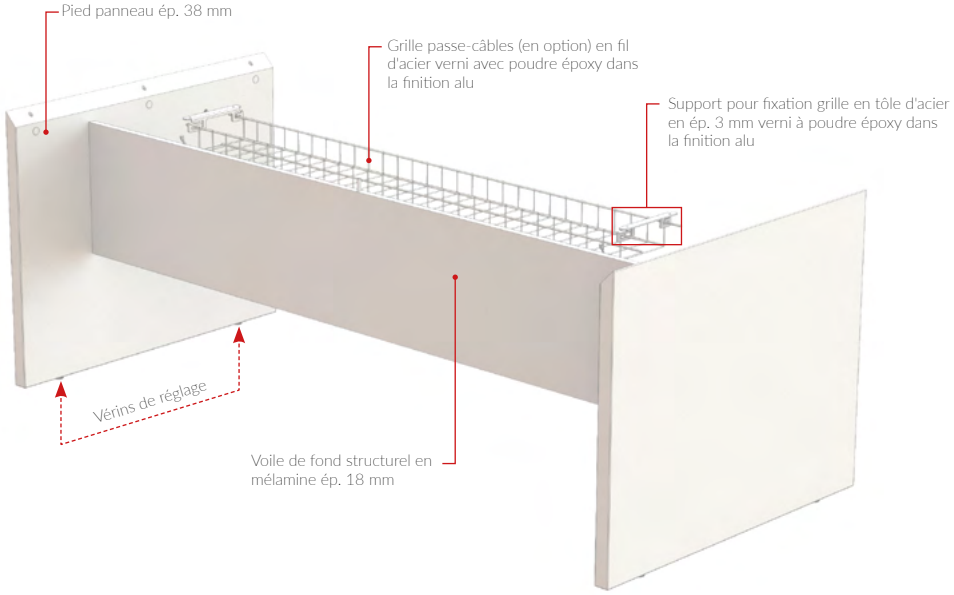

BUREAU AVEC RETOUR STRUCTUREL

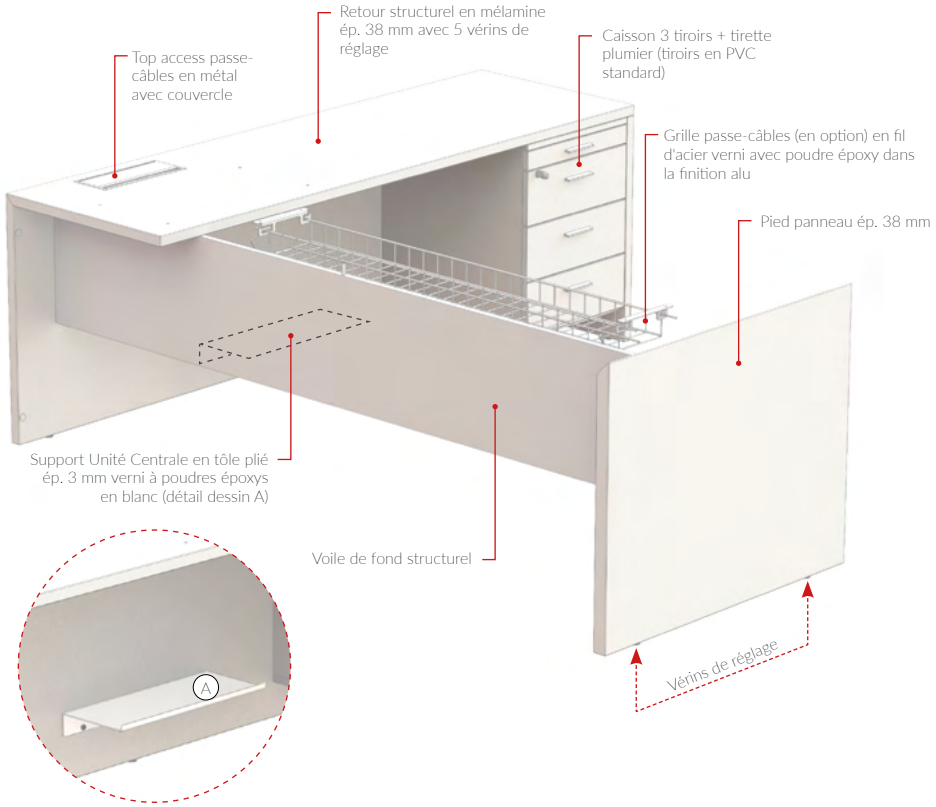

BUREAU AVEC DESSERTE

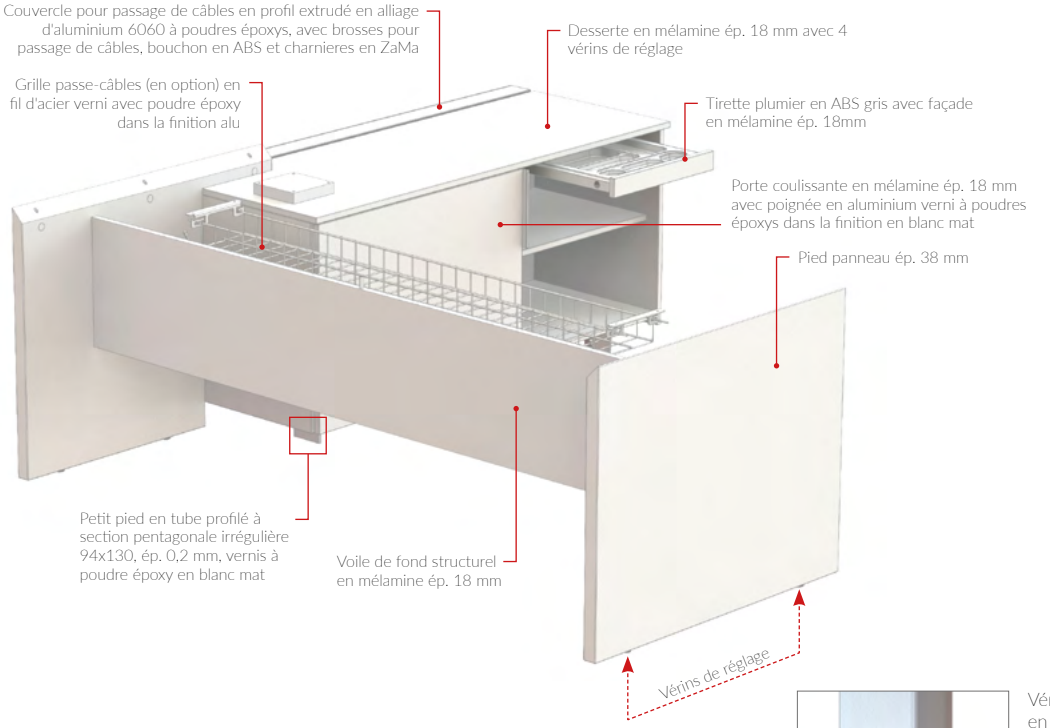

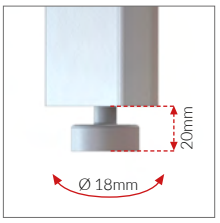

Vérins de réglage en structure d'acier et base anti-rayures en ABS, diam. 25 mm, réglage de 0 à 20 mm. Réglage manuelle.

ÉCLATÉ DESSERTE

1) Couvercle passe-câbles
2) Dessus ép. 18 mm
3) Tirette plumier
4) Dos en métal (disponible aussi en mélamine ép. 18mm)
5) Obturateurs passe-câbles Ø 60mm
6) Dos structurel ép. 18 mm
7) Côtés ép. 18 mm
8) Côté de séparation ép. 18mm
9) Étagère ép. 18mm
10) Fond ép. 18 mm
11) Vérins de réglage en acier
12) Porte coulissante ép. 18 mm

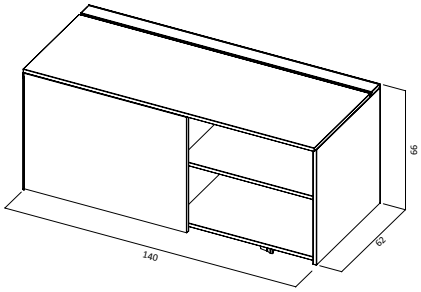

Dimensions utiles intérieures

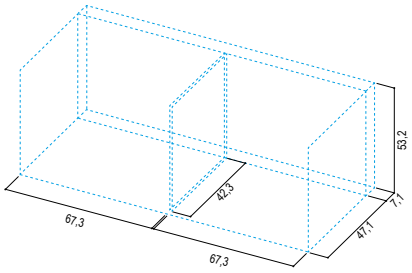

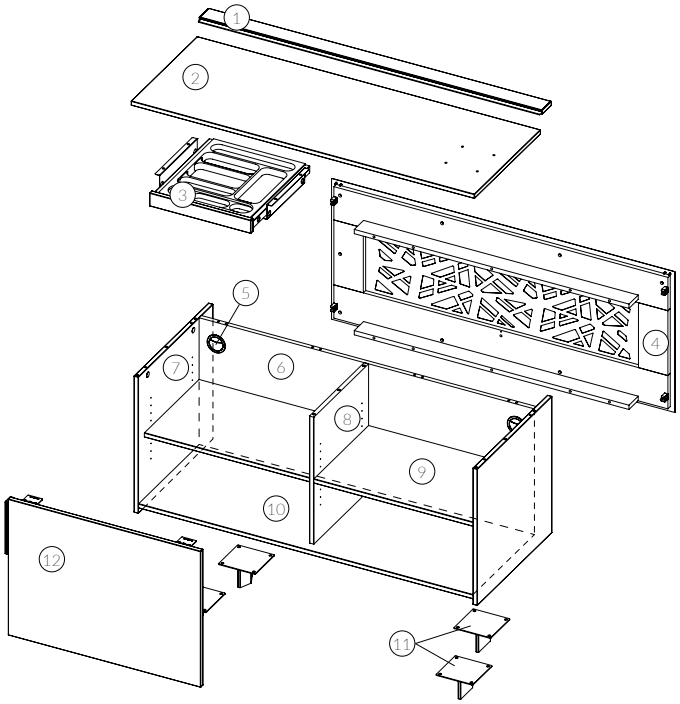

BUREAU AVEC RETOUR HB, BOX ET CAISSON

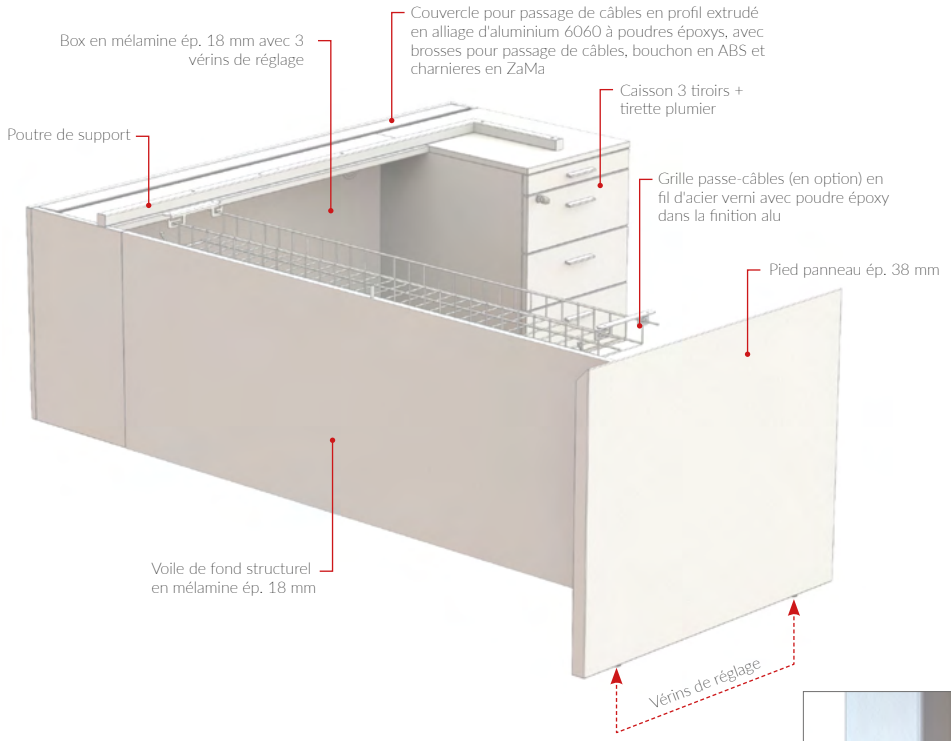

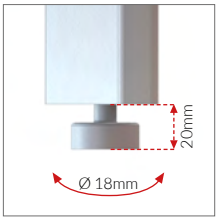

Vérins de réglage en structure d'acier et base anti-rayures en ABS, diam. 25 mm, réglage de 0 à 20 mm. Réglage manuelle.

ÉCLATÉ BOX ET CAISSON

1) Couvercle passe-câbles
2) Dos en métal (disponible aussi en mélamine ép. 18mm)
3) Caisson 3 tiroirs + tirette plumier
4) Dessus ép. 18 mm
5) Dos structurel ép. 18 mm
6) Obturateurs passe-câbles Ø 60mm
7) Côtés ép. 18 mm
8) Fond ép. 18 mm
9) Obturateurs passe-câbles Ø 60mm
10) Vérins de réglage en acier

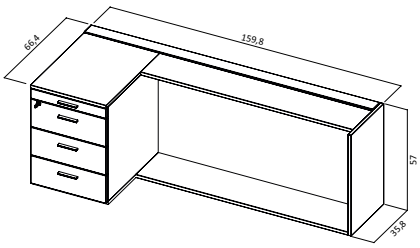

Dimensions utiles intérieures

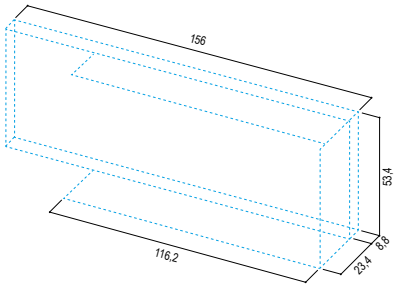

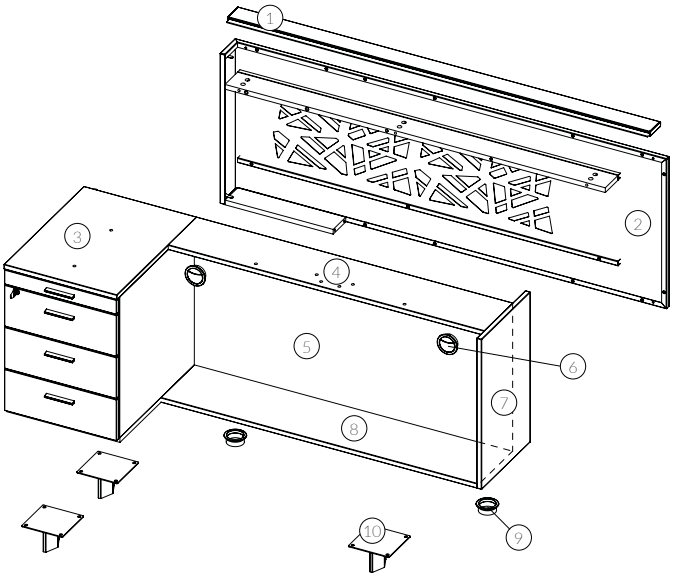

PLATEAUX TABLE DE REUNION

Plans de travail en aggloméré ép. 30mm, revêtus sur deux cotés avec papier de mélamine anti-rayures et antireflet; chants droits en ABS ép. 2 mm antichoc sur les 4 cotés assortis au plan. Ils sont coupés à 45° et reliés à 90°. Bandes périmetrales en H. 85 mm réalisées en aggloméré ép. 30mm avec revêtement mélaminé mat, anti-rayures et antireflet avec chant en ABS ép. 2 mm antichos en teinte.

Finitions:

Plan pour table de réunion avec bandes périmetrales en H. 85 mm coupées à 45° et réliées à 90°. La hauteur sous bande à partir du sol est de minimum 644 mm.

STRUCTURE CUBE POUR TABLE DE REUNION

Structure à cube réalisée en aggloméré ép.30 mm revêtue sur deux cotés avec papier de mélamine anti-rayures et antireflet; chants droits en ABS ép. 2 mm antichoc sur les 4 cotés assortis au plan. Côtés coupés à 45° et reliés à 90°.
Densité panneau: 670/730 kg/m^3

Finitions:

STRUCTURE RING POUR TABLE DE REUNION

Structure réalisée en tube profilé verni à poudres époxys.

Finitions:

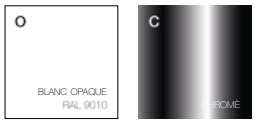

TOP ACCESS PASSE-CABLES

Top access passe-câbles en acier galvanisé et couvercle en alu.

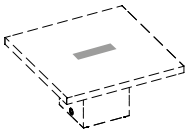

TABLE DE REUNION CUBE

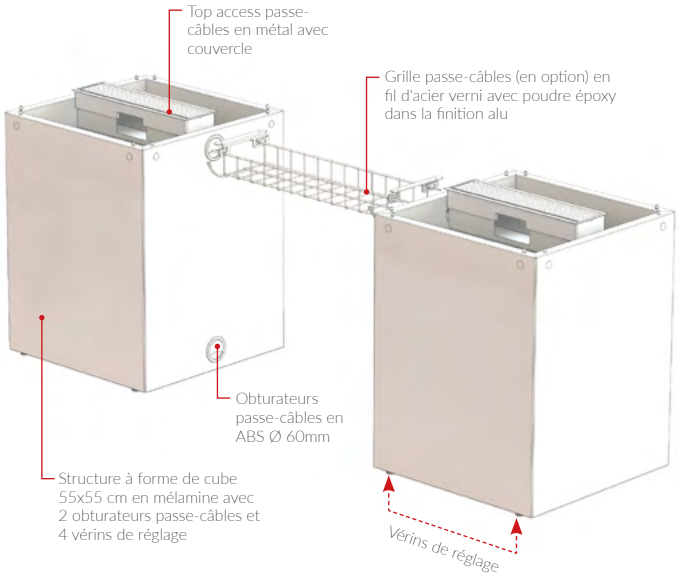

Vérins de réglage en structure d'acier et base anti-rayures en ABS, diam. 25 mm, réglage de 0 à 20 mm. Réglage manuelle.

TABLE DE REUNION RING

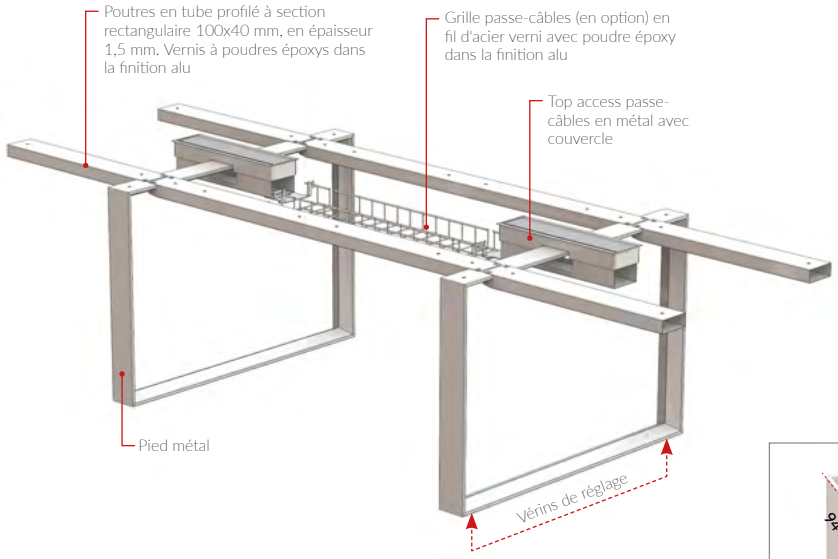

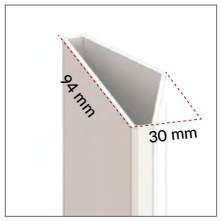

Pied ring en tube profilé à section pentagonale irréguliere 94x30mm, en ép. 2 mm.

Vérins de réglage en structure d'acier et base anti-rayures en ABS, diam. 25 mm, réglage de 0 à 20 mm. Réglage manuelle.

LAYOUT

BUREAU SIMPLE

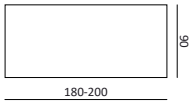

BUREAU AVEC RETOUR

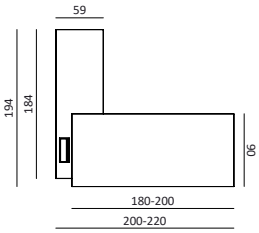

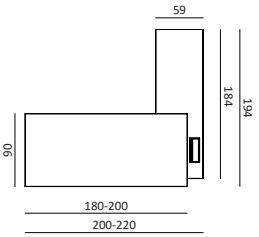

BUREAU AVEC DESSERTE

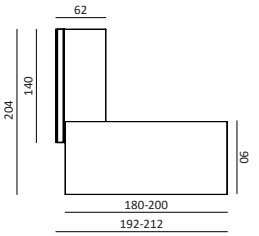

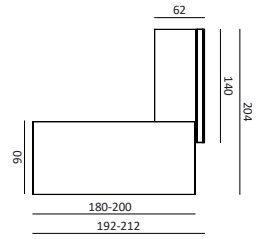

BUREAU AVEC BOX

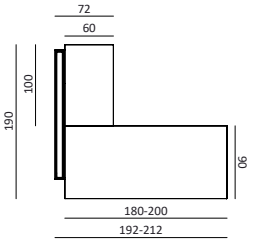

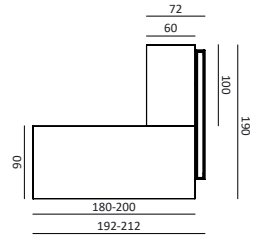

TABLE DE REUNION

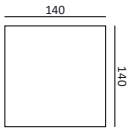

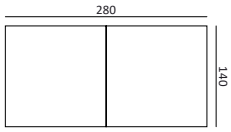

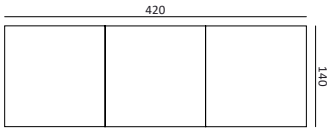

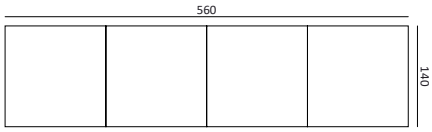

COMPOSABILITE

BUREAUX SIMPLES

BUREAU AVEC RETOUR STRUCTUREL

1) Pied panneau ép. 38 mm
2) Plan de travail ép. 38 mm
3) Voile de fond structurel ep. 18 mm
4) Grille passe-câbles (en option)
5) Retour structurel
6) Top access passe-câbles en métal avec couvercle
7) Caisson 3 tiroirs + tirette plumier
8) Support Unité Centrale

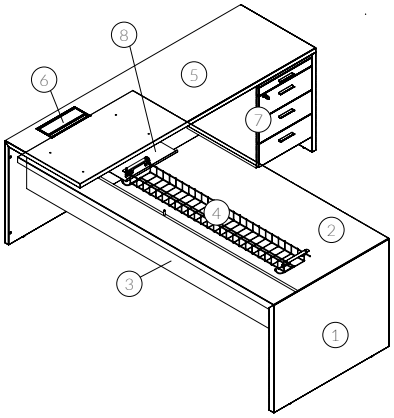

BUREAU AVEC DESSERTE

1) Pied panneau ép. 38 mm
2) Plan de travail ép. 38 mm
3) Voile de fond structurel ep. 18 mm
4) Grille passe-câbles (en option)
5) Desserte avec porte coulissante
6) Dos en métal
7) Dos en mélamine

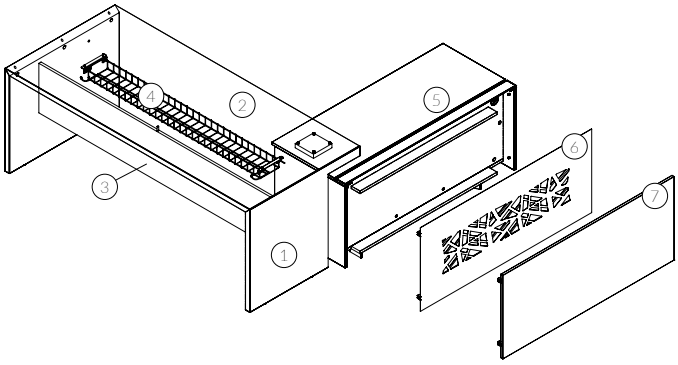

BUREAU AVEC BOX ET CAISSON

1) Pied panneau ép. 38 mm
2) Plan de travail ép. 38 mm
3) Voile de fond structurel ep. 18 mm
4) Grille passe-câbles (en option)
5) Box
6) Poutre
7) Caisson 3 tiroirs + tirette plumier
8) Dos en métal
9) Dos en mélamine

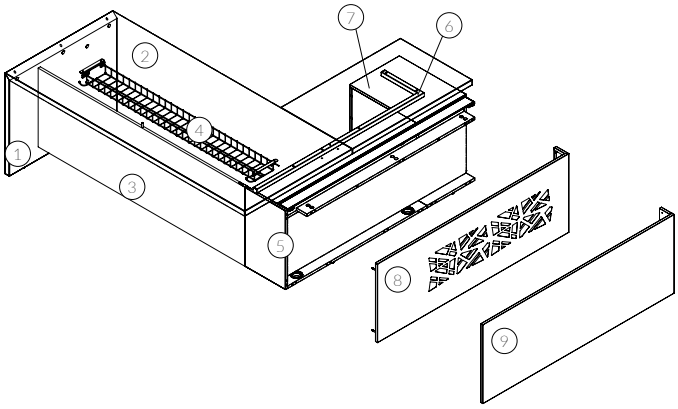

ACCESSOIRES ET COMPLEMENTS

Obturateurs passe-câbles en ABS Ø60mm

Grille passe-câbles pour bureau simple

Vertebre passe-câbles en ABS opalin

Grille passe-câbles pour table de réunion avec pieds ring

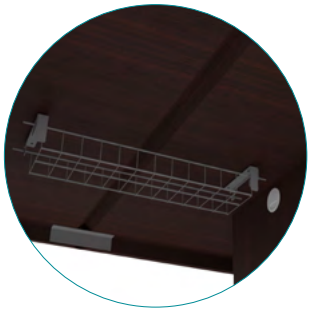

Grille passe-câbles pour table de réunion avec pieds cube

Top access passe-câbles en métal avec couvercle

DURABILITE ET CERTIFICATIONS

MATERIAUX ET RECYCLAGE

Les panneaux de la gamme T45 sont réalisé exclusivement en bois recyclé au 100% et répondent aux normes en matière de basse émission de formaldéhyde (Certification CATAS Quality Award **CARB**). Les résines utilisé dans les panneaux et dans le papier mélamine n'ont pas de substances SVHC (de la liste ECHA mise à jour le 12/01/2017).

BUREAU AVEC DESSERTE

	RECYCLAGE APRÈS USAGE
Bois	100%
Plastique	100%
Métal	100%
Mixte	si élimination pres des usines spécialisées

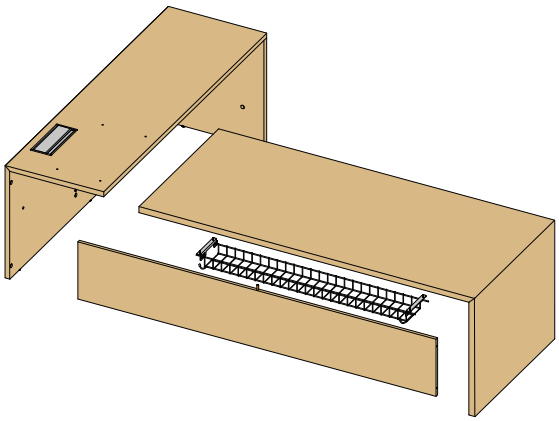

CERTIFICATIONS

The Quadrifoglio Group mets beaucoup d'attention sur la qualité, l'environnement et la sécurité afin de fournir un produit et un service très élevé par rapport aux attentes du marché.
A l'épreuve de cet engagement, l'usine a obtenu les certifications suivantes UNI EN ISO 9001/2008, UNI EN ISO 14001/2004 et BS OHSAS 18001/2007. Dans le respect de l'environement, nos produits ont été certifiés par FCS et PANNELLO ECOLOGICO.

COMPANY WITH MANAGEMENT SYSTEM CERTIFIED BY DNV GL
= ISO 9001 =
= ISO 14001 =
= OHSAS 18001 =

FSC
www.fsc.org
FSC® C128048
The mark of responsible forestry

GUARANTEED ECOLOGICAL PANEL 100% RECYCLED WOOD

ENERGIE VERTE

L'usine a complété l'installation photovoltaïque avec 4500 panneaux solaires sur une surface de 7350 m3 qui couvre presque entièrement l'établissement. L'installation produit 1Mw d'énergie qui ne endommage pas l'environnement et ne produit pas de déchets.
La réduction des émissions de substances polluantes permet de faire épargner chaque année 180 tonnes de pétrole, 440 tonne di co2, 514 kg de soufre, 488 kg de oxyde de azote et 23 kg de poudres.

TRANSPORT

Des volumes qui permettent l'optimisation de l'espace.
Grande réduction de la consommation d'énergie avec le transport.