Sokoa	**FICHE TECHNIQUE PRODUIT**	**N°**
	STX00	**689**

CHAUFFEUSE 1 PLACE

Dossier : Fixe

Assise : Fixe

Piétement : 4 pieds.

Fabrication : France

Observations : -

Schéma générique de la norme

Dimensions hors tout :
Hauteur = 812 mm
Largeur = 505 mm
Profondeur= 720 mm

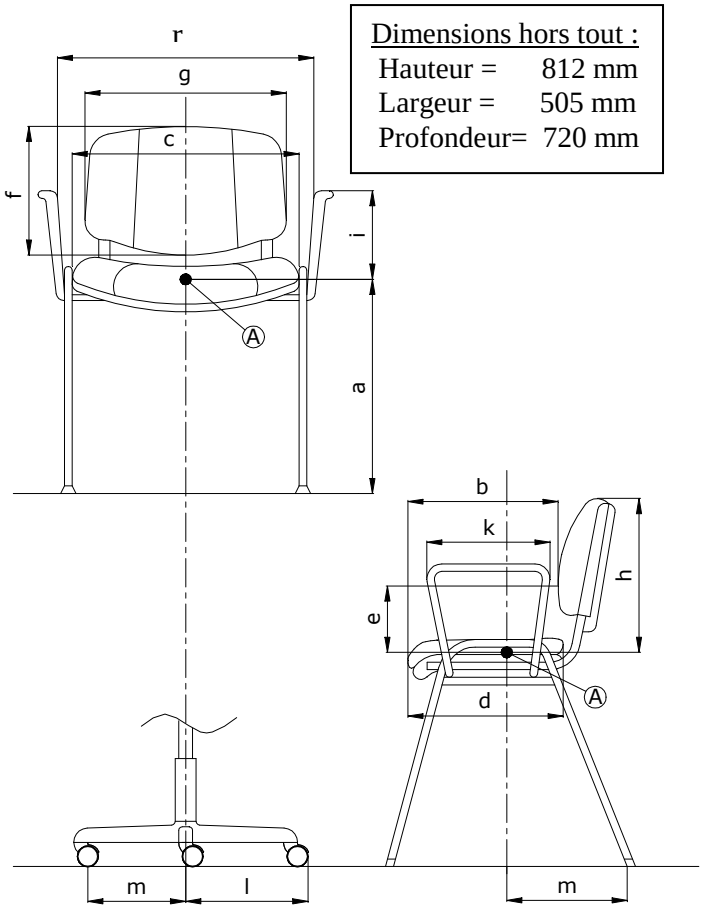

Dans le cas d'un siège visiteur giratoire

Fauteuil de Repos et Chauffeuse*		
Dimension fonctionnelle		**Mesures**
Hauteur d'assise Fixe Réglable	a	 400 -
Profondeur d'assise	b	490
Largeur de l'assise	c	505
Largeur utile entre les accotoirs	r	-
Profondeur du plateau d'assise	d	-
Hauteur du point le plus saillant du dossier au-dessus de l'assise	e	
Hauteur du dossier	f	375
Largeur utile du dossier Siège Chauffeuse	g	 - 500
Hauteur du sommet du dossier fixe, au-dessus de l'assise	h	375
Hauteur de l'accotoir par rapport à l'assise	i	-
Longueur des accotoirs	k	-
Longueur de la branche du piétement	l	-
Stabilité	m	-

* Les caractéristiques dimensionnelles de la norme NF EN 13761 ne s'appliquent pas aux fauteuils de repos et chauffeuses.

DESCRIPTION

Mousse MonoCoque – Dossier/Assise	YSTMOX1PL	Monocoque assise-dossier en mousse de polyuréthane moulé (densité 45 kg/m^3) sur armature métallique. Couture de tension renforcée par bande polyester adhésive.
Patins	YSTPAT80NO	4 patins en polypropylène noir 62x79 avec boulon intégré de 10x35 vissés dans l'armature.

EMBALLAGE, CONDITIONNEMENT, POIDS, VOLUME:

Poids net	Poids brut	Type d'emballage	Unité / carton	Volume du carton	Unité / palette	Cartons / palette	Dimensions de la palette L x P x H (cm)
11,38 kg	15,8 kg	monté	1	0,44 m^3	4 6	4 6	80 x 142 x 185 85 x 146 x 228

CARACTERISTIQUES :

Chauffeuse modulaire contemporaine 1 place. Excellent niveau de confort par épais rembourrage mousses haute densité.

Existe en module d'angle à 90° et en 45°.

Options :

Système de liaison.

DATE DE SORTIE : Février 2007.

GARANTIE: 5 ans.