NOTICE DE MONTAGE

INSTRUCTIONS FOR ASSEMBLY
MONTAGEANLEITUNG
GEBRUIKSAANWIJZING

BURONOMIC

N° DV40541 / 02

CONCEPTION ET REALISATION BUREAU D'ETUDES BURONOMIC

GARANTIE (des vices cachés)

GARANTEE (defekt)
GARANTIE (fabrikationfehler)
WAARBORG (de verborgen gebreken)

INFORMATION à nous communiquer impérativement en cas de litige.
Please give us this information if there is a mistake.
Geben Sie uns diese Auskunft für einen Rechtsstreit.
DEZE INLICHTINGEN MOETEN ONS GEBEZEND WEE GEDEELT WORDEN BIJ TWISTGESPREK

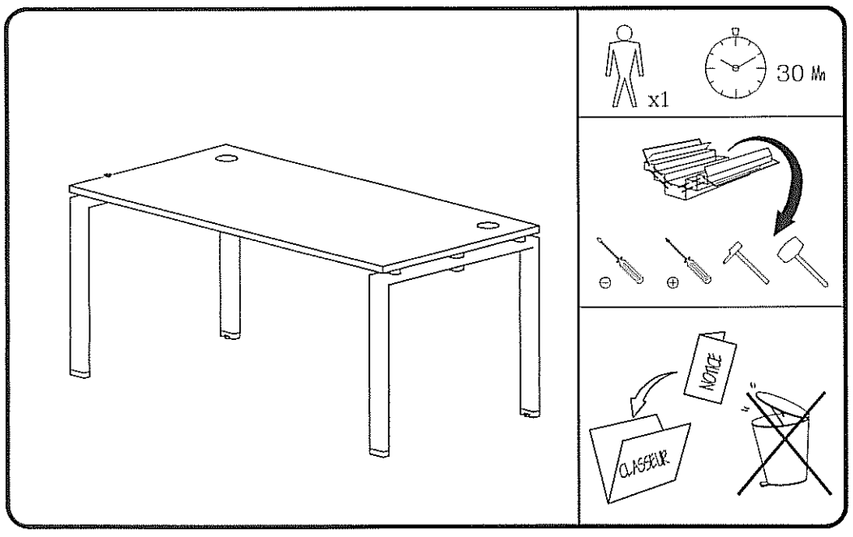

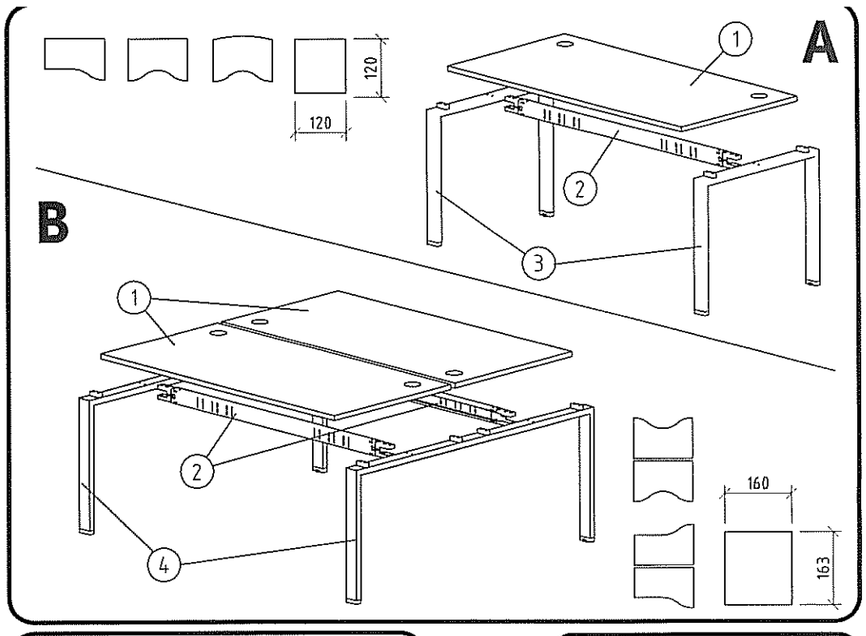

NOMENCLATURE

(LIST OF PARTS)
(NOMENCLATURE)
(TERMINOLOGIE)

Rep.	Nbre.	Désignation de la pièce	
1	1	PLAN DE TRAVAIL	A
2	1	POUTRE + TETE	A
3	2	ARCHE 800/1000	A
1	2	PLAN DE TRAVAIL	B
2	2	POUTRE + TETE	B
4	2	ARCHE 1630	B

QUINCAILLERIE

(HARDWARE)
(EISENWAREN)
(IJZERWAREN)

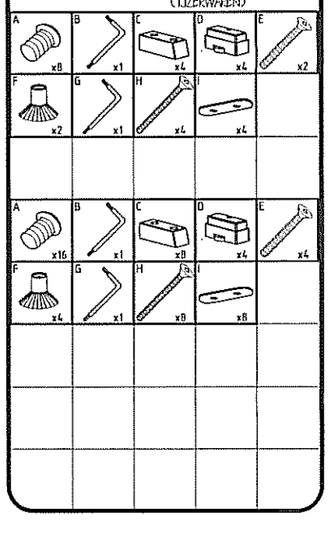

AIDE

HELP
HILFE
HULP

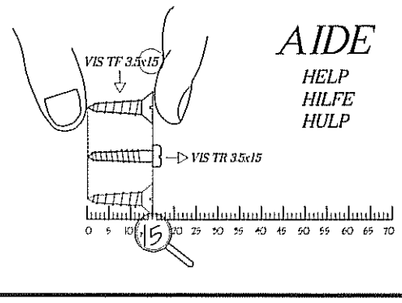

ENTRETIEN

CLEANING
UNTERHALTUNG
GESPREK

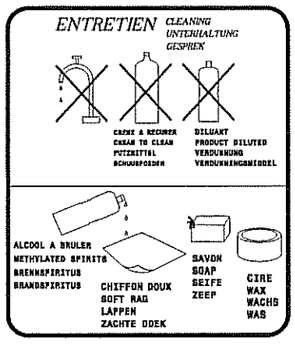

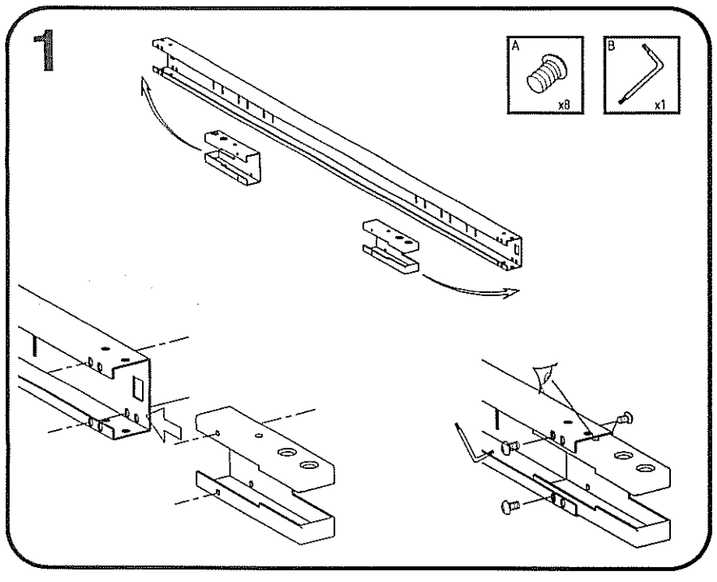

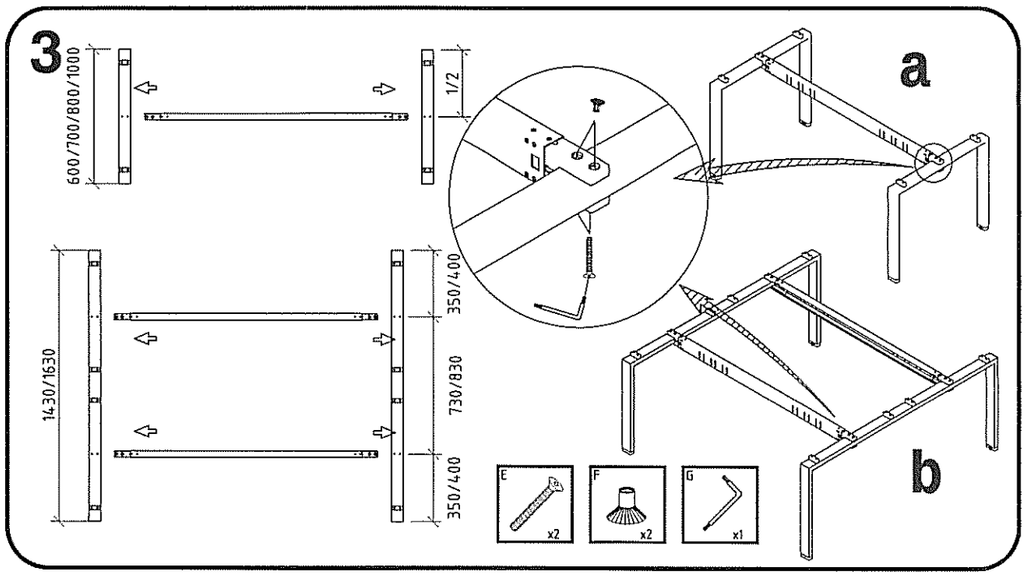

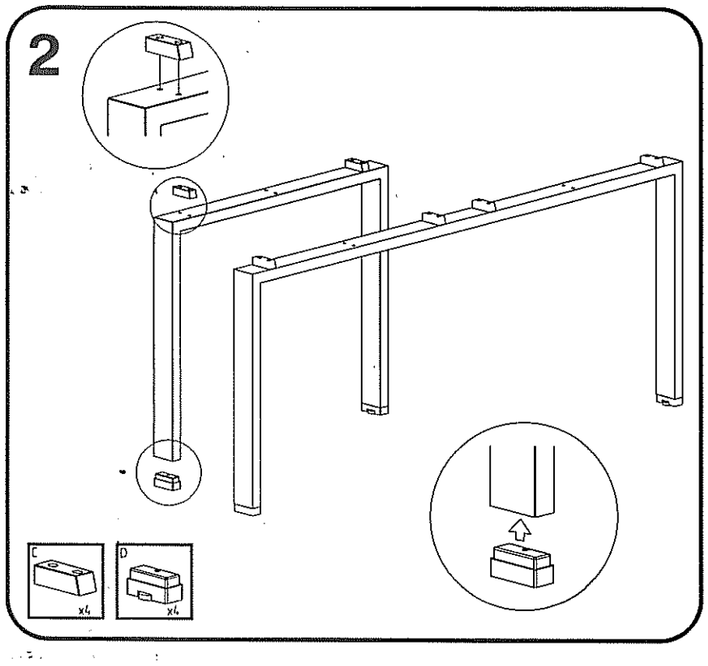

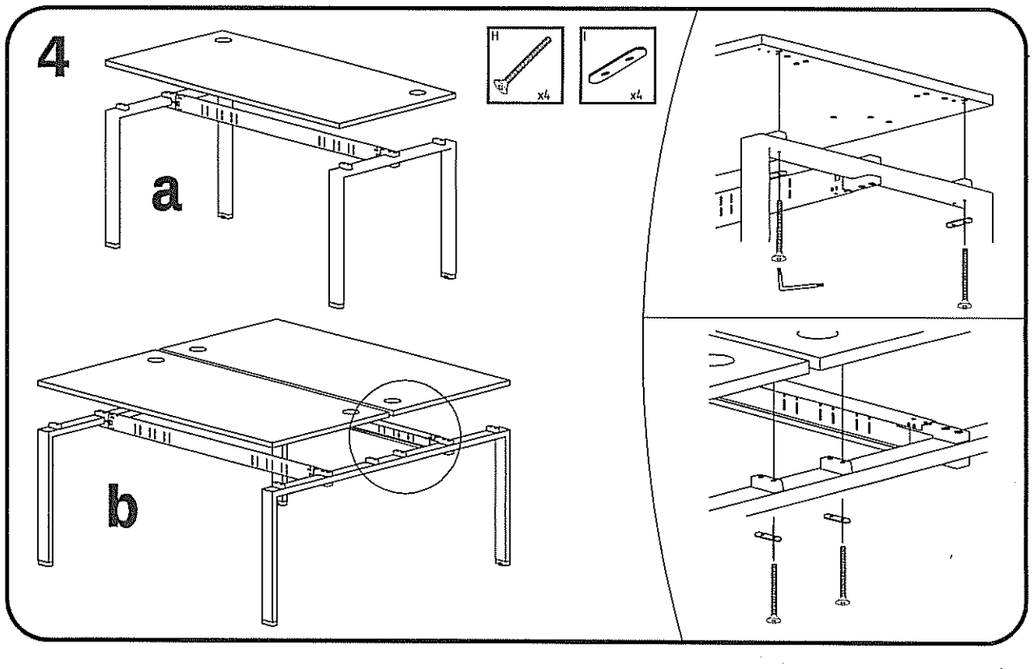

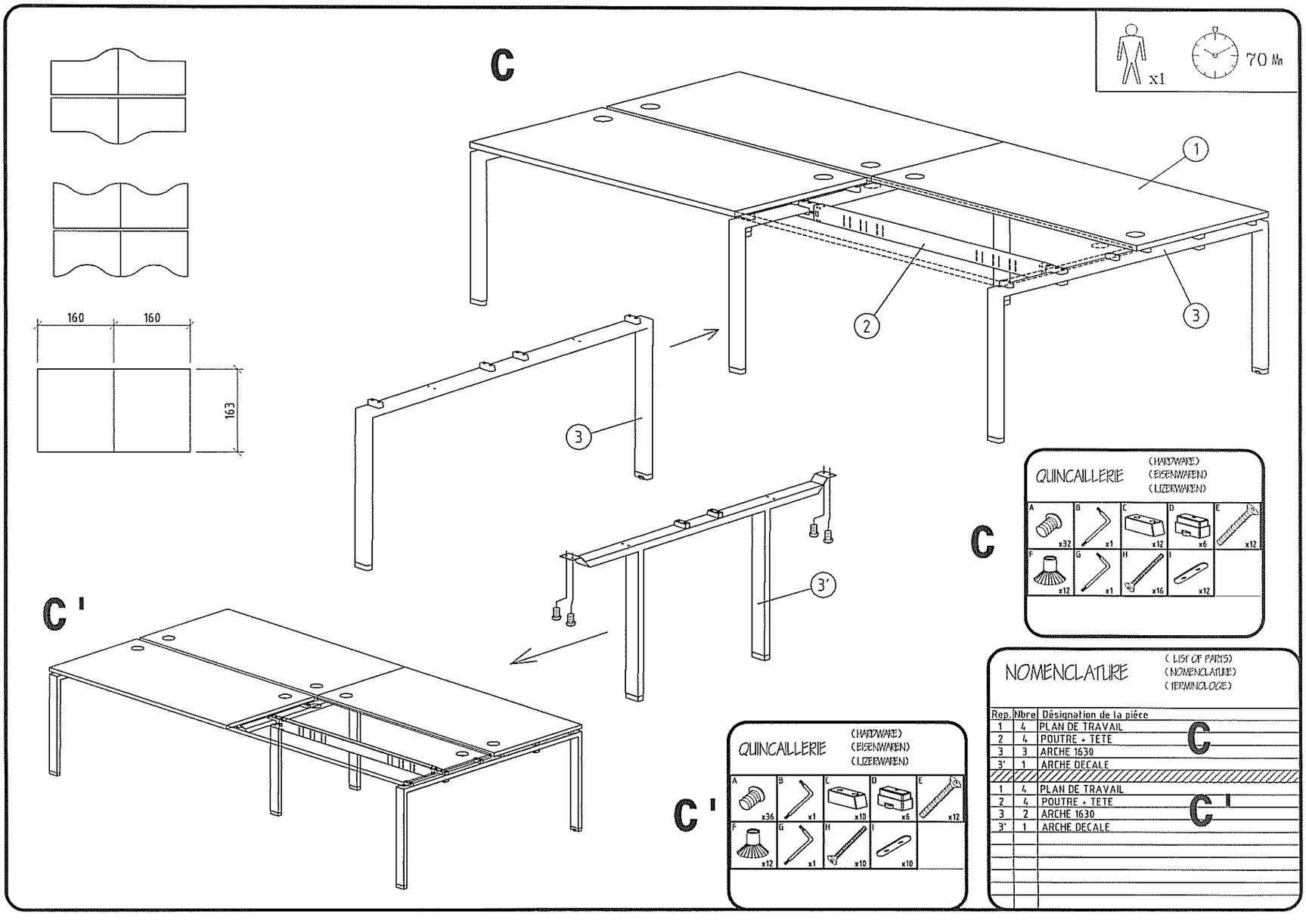
x1
70 Mn
C
1
2
3
3
3'
160
160
163
C'
QUINCAILLERIE
(HARDWARE)
(EISENWAREN)
(IJZERWAREN)
A x32
B x1
C x12
D x6
E x12
F x12
G x1
H x16
I x12
C
QUINCAILLERIE
(HARDWARE)
(EISENWAREN)
(IJZERWAREN)
A x36
B x1
C x10
D x6
E x12
F x12
G x1
H x10
I x10
C'
NOMENCLATURE
(LIST OF PARTS)
(NOMENCLATURE)
(TERMINOLOGIE)
Rep. Nbre Désignation de la piéce
1 4 PLAN DE TRAVAIL
2 4 POUTRE + TETE
3 3 ARCHE 1630
3' 1 ARCHE DECALE
C
1 4 PLAN DE TRAVAIL
2 4 POUTRE + TETE
3 2 ARCHE 1630
3' 1 ARCHE DECALE
C'
E x12
F x12
G x1
H x16
I x12