SCHEDA TECNICA

FPAT4332A0054**

CASSETTA SERIE ATHENA 4332A ECOGREEN 400X300 325h

Dati Tecnici		**Accessori**		
Dim.Esterne	400x300x324h mm	Coperchio a Cerniera	Art.	FPAT43HG00054**
Dim.Interne sup.	370x270 mm	Coperchio	Art.	FPAT43SE00054**
Dim.interne inf.	358x258 mm	Coperchio scorrevole	Art.	FPAT43SL00051**
Altezza utile	306 mm	Molle portabolla	Art.	FPZ00100099
Altezza in accatastamento	309 mm	Coppia ganci a scorrimento	Art.	FPZ06810013
Capacità	30 litri	Porta etichette	Art.	FPZ95510007
Temperatura d'impiego	+60 -20 °C	Etichette (4 x foglio)	Art.	FPZ09200000
Peso della cassetta	1.834 kg	**Superficie disponibile per marchiatura:**		
Portata in accatastamento	200 kg		Dim.mm Max logo	H Lettere Mobili
Materiale	Polipropilene Ecogreen	2 lati lunghi	L 205 h 200	30
Colore	Grigio	2 lati corti	L 120 h 160	30

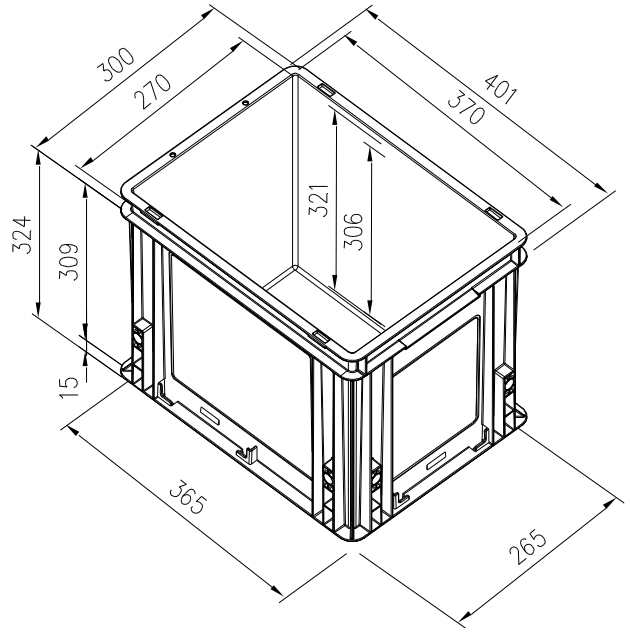

Carico (kg)	Inflessione max del fondo
15	3 % della diagonale del fondo
Determinato con peso uniformemente distribuito secondo EN13117 a temperatura di 23 °C	

Note generali			
Tolleranza sui pesi	± 3 %		
Tolleranza sulle quote	± 1 %	Non usare agenti chimici aggressivi.	
Il potere calorifico del materiale , necessario per determinare il carico d'incendio del magazzino, è pari a 46 MJ / kg. Per questo articolo il valore è 84.36 MJ .			

FAMI s.r.l.
VIA STAZIONE ROSSANO, 13 36027 ROSÀ (VI) - ITALY
TEL +39 0424 585455 - FAX +39 0424 585470
INFO@FAMISPA.COM - **WWW.FAMISPA.COM**

EXPORT DEPARTMENT
EXPORT@FAMISPA.COM - FAX + 39 0424 585472

R.I. DI VICENZA, C.F. 8: P. IVA IT03498610249
CAPITALE SOCIALE EURO 100.000,00 INT. VERS.
CCIAA VI: R.E.A. n' 330190
Soggetta ad attività di direzione e coord. di C.IM.M. s.p.a.