SCHEDA TECNICA

FPAT6432A0054**

CASSETTA SERIE ATHENA 6432A ECOGREEN 600X400 320h

Dati Tecnici	
Dim.Esterne	601x401x326h mm
Dim.Interne sup.	571x371 mm
Dim.interne inf.	558x357 mm
Altezza utile	308 mm
Altezza in accatastamento	312 mm
Capacità	60 litri
Temperatura d'impiego	+60 -20 °C
Peso della cassetta	3.170 kg
Portata in accatastamento	200 kg
Materiale	Polipropilene Ecogreen
Colore	Grigio

Accessori		
Coperchio a Cerniera	Art.	FPAT64HG00054**
Coperchio	Art.	FPAT64SE00054**
Molle portabolla	Art.	FPZ00100099
Coppia ganci a scorrimento	Art.	FPZ06810013
Porta etichette	Art.	FPZ97510007
Etichette (3 x foglio)	Art.	FPZ09400000

Superficie disponibile per marchiatura:						
	Dim.mm Max logo					H Lettere Mobili
2 lati lunghi	L	410	h	200		30 Imax=240
2 lati corti	L	220	h	165		30

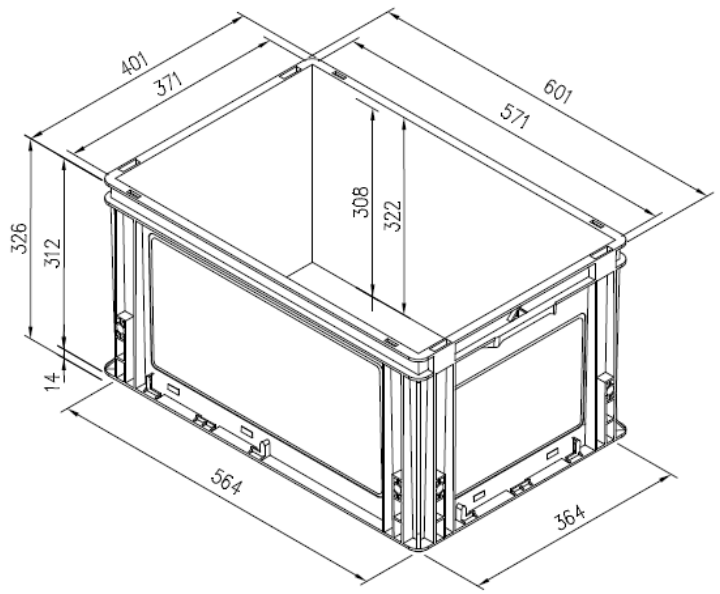

Carico (kg)	**Inflessione max del fondo**
15	3 % della diagonale del fondo
Determinato con peso uniformemente distribuito secondo EN13117 a temperatura di 23 °C	

Note generali			
Tolleranza sui pesi	± 3 %		
Tolleranza sulle quote	± 1 %	Non usare agenti chimici aggressivi.	
Il potere calorifico del materiale, necessario per determinare il carico d'incendio del magazzino, è pari a 46 MJ / kg. Per questo articolo il valore è 145.82MJ .			

FAMI s.r.l.

VIA STAZIONE ROSSANO, 13 36027 ROSÀ (VI) - ITALY
TEL +39 0424 585455 - FAX +39 0424 585470
INFO@FAMISPA.COM - **WWW.FAMISPA.COM**

EXPORT DEPARTMENT
EXPORT@FAMISPA.COM - FAX + 39 0424 585472

R.I. DI VICENZA, C.F. 8: P. IVA IT03498610249
CAPITALE SOCIALE EURO 100.000,00 INT. VERS.
CCIAA VI: R.E.A. n' 330190
Soggetta ad attività di direzione e coord. di C.IM.M. s.p.a.