SMART Board® GX series

SBID-GX165
SBID-GX175
SBID-GX186

TELA

Tamanho da tela (diagonal)	65", 75", 86"
Iluminação	LED
Proporção da tela	16:9
Resolução máxima da tela	4K UHD (3840 × 2160)
Taxa de atualização	60 Hz
Esperança de vida	≥ 50,000 horas
Brilho (máximo)	≥ 400 cd/m²
Tempo de resposta	≤ 8 ms
Ângulo de visão	178°
Cristal	Totalmente temperado, anti-reflexo
Espessura do vidro	4 mm
Cor da moldura	Preto
Botões de conveniência	Power, home, volume, settings / freeze frame, back
Sensores	Luz ambiente, infravermelho
Áudio	2 altavoces integrados 15 W

EXPERIÊNCIA INTERATIVA

Tecnologia de toque	Infravermelho avançado
Funções de toque	Object Awareness™[1] Diferenciação Simultânea de Ferramentas™[2] Silktouch™
Tempo de resposta típico	≤ 10 ms
Quadros por segundo	≥ 110 Hz
Precisão	±1 mm (over 90% area)
Tamanho mínimo do objeto	2.0 mm
Capacidades multitoque	20 – Windows® and Mac 10 – Chrome OS™
Ferramentas incluídas	Pens (×2)
Porta-ferramentas	Magnético, montado em estrutura

SOFTWARE

Smart Notebook bascic	Incluído
SMART Ink® and SMART Product Drivers	Incluído
SMART Remote Management	Opcional
SMART Learning Suite	Opcional

smarttech.com smarttech.com/contact

© 2021 SMART Technologies ULC. Todos os direitos reservados. SMART Board, SMART Notebook, SMART Ink, diferenciação de ferramenta simultânea, reconhecimento de objeto, Silktouch, smarttech, o logotipo SMART e todos os slogans da SMART são marcas comerciais ou marcas registradas da SMART Technologies ULC nos EUA E / ou em outros países. A marca da palavra Bluetooth é propriedade da Bluetooth SIG, Inc. e qualquer uso de tais marcas pela SMART Technologies ULC é feito sob licença. Marcas comerciais adotadas HDMI, HDMI High-Definition Multimedia Interface e o logotipo HDMI são marcas comerciais ou marcas registradas da HDMI Licensing Administrator, Inc. nos Estados Unidos e em outros países. Todos os outros produtos de terceiros e nomes de empresas podem ser marcas comerciais de seus respectivos proprietários. Este produto e / ou seu uso são cobertos por uma ou mais das seguintes patentes nos Estados Unidos: www.smarttech.com/patents. Os modelos e especificações podem variar de acordo com a região. Entre em contato com seu representante local para obter mais detalhes. Os conteúdos estão sujeitos a alterações sem prévio aviso. 28 de maio de 2021.

1 Ao conectar a um computador com drivers de produto SMART

2É necessário um computador conectado com os drivers de produto SMART. Compatível apenas com SMART Notebook e SMART Ink.

EXPERIÊNCIA INTEGRADA DO ANDROID ™	
Sistema operativo	Android versión 8.0
Memória	3 GB DDR
Armazenar	32 GB
Quadro digital	✓
Navegador da web	✓
Compartilhar tela	✓
Outras características	Seleção de entrada Gerenciador de arquivos Cobrir Widgets interativos Biblioteca de aplicativos
WPS Office	✓
Capacidade de executar aplicativos de terceiros	✓
Acesso ao armazenamento em nuvem	✓
Idiomas suportados	Árabe, chinês (simplificado), chinês (Tradicional), tcheco, dinamarquês, holandês, Inglês, finlandês, francês, alemão, Grego, italiano, japonês, coreano, Lituano, norueguês, polonês, Português, romeno, russo, Espanhol, sueco, turco
Atualizações	Over-the-air (OTA)

PC COMPUTING	
Suporte OPS	✓
Suporte OPS-C	✓
Alimentação de módulo de PC compatívelOPS	60 W
Computação opcional módulos	SMART OPS PC con Windows 10 Pro SMART Chromebox

ENTRADAS	Front	Back
OPS PC slot de acessório (dispositivos de 60 W)	–	1
HDMI® 2.0 con HDCP 1.4 y HDCP 2.2 soporte	1	2
Display Port 1.2	–	1
VGA video	–	1
YPbPr video 3.5 mm	–	1
AV 3.5 mm (video composto)	–	1
Stereo 3.5 mm	–	1
RS-232 room control (DB-9 conector)	–	1
RJ45 Ethernet (passthrough)	–	2
Porta de exibição USB Type-C 4K @ 60Hz modo alternativo, toque e áudio digital; Fonte de alimentação de 15 W	1	–
USB 2.0 Tipo-A	1	2
USB 2.0 Tipo-B	1	1
USB 3.0 Tipo-A	1	–

PARTIDAS	Front	Back
AV 3.5 mm (vídeo composto)	–	1
Audio S/PDIF	–	1
Stereo 3.5 mm	–	1

CABOS E ACESSÓRIOS INCLUÍDOS	Qty
Cabo específico do país	1
16' 5" (5 m) USB A/B cabo	1
Pens	2
Antenas externas de banda dupla de 2,4 e 5 GHz (2 Wi-Fi, 1 ponto de acesso)	3
Controle remoto	1
AAA baterias	2
Instruções de instalação ilustradas	1
Documento de informação importante	1

CONECTIVIDADE

Wired	RJ45 (×2) 100baseT
Wi-Fi	IEEE 802.11 a / b / g / n / ac com 2 × 2 MIMO (bandas de 2,4 e 5 GHz) com suporte aos protocolos de autenticação WEP, WPA, WPA2 PSK e 802.1X EAP Ponto de acesso Wi-Fi
Bluetooth	4.2 dual mode

REQUISITOS DE ARMAZENAMENTO E OPERAÇÃO

Requerimentos poderosos	100V to 240V AC, 50 Hz to 60 Hz
Temperatura de operação	32–104°F (0–40°C)
Temperatura de armazenamento	14–140°F (-10–60°C)
Umidade	20–80% umidade relativa, sem condensação

CONSUMO DE ENERGIA

Típico	65": 117 W 75": 157 W 86": 175 W
Standby	< 0.5 W
Off	0 W

CERTIFICAÇÃO E CONFORMIDADE

US / Canada	UL, FCC, ISED, CONEG Packaging, Proposición 65
EU / EEA / EFTA / UK	CE, UKCA, LVD, CB, EMCD, ROJO, ALCANCE, RoHS, Batería, WEEE, Embalaje, POP, Ecodiseño
Australia / Nueva Zelanda	RCM
Padrões de performance	ENERGY STAR®, HDMI

INFORMAÇÕES DE COMPRA

Order number: SBID-GX165	Visor interativo SMART Board GX065 com sistema operacional integrado e software educacional
Order number: SBID-GX175	Quadro interativo SMART Board GX075 com sistema operacional integrado e software educacional
Order number: SBID-GX186	Visor interativo SMART Board GX086 com sistema operacional integrado e software educacional
Gadgets opcionais	See smarttech.com/accessories

GARANTIA

Garantia limitada de Equipamentos SMART	Inclui substituição avançada de hardware e acesso ao site de suporte. Os termos e condições variam de acordo com a região. Entre em contato com seu revendedor ou distribuidor local para obter informações e visite smarttech.com/warranty.

REQUISITOS DE CABOS

HDMI	Certificado premium de alta velocidade HDMI (18 Gbps) Comprimento máximo: 23' (7 m)
USB 2.0	USB 2.0 certificado Hi-Speed (480 Mbps) soporte Comprimento máximo: 16' (5 m)
USB 3.0	USB 3.0 certificado Soporta SuperSpeed (5 Gbps) Comprimento máximo: 9' (3 m)
USB Tipo-C	USB 3.2 Gen 1 certificado SuperSpeed (5 Gbps) soporte Comprimento máximo: 6' (2 m)
Mais informação	See smarttech.com/kb/171744

INSTALAÇÃO, DIMENSÕES E PESO

NOTES

l Todas as dimensões ± 0,3 cm (1/8 "). Todos os pesos ± 0,9 kg (2 lb)).
l O produto é enviado na posição vertical.

SBID-GX165

Dimensões

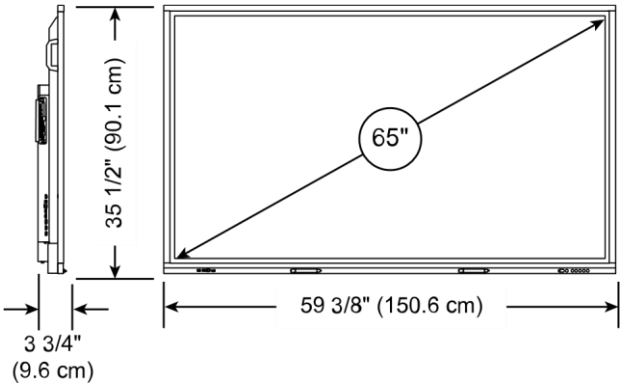

Peso

92 lb. (42 kg)

Dimensões de envio (incluindo palete)

66 3/8" × 45 5/8" × 9 1/4"
(168.5 cm × 115.9 cm × 23.5 cm)

Peso de envio

139 lb. (63 kg)

Montagem VESA

M8, 600 × 400 mm

Handles

2

SBID-GX175

Dimensões

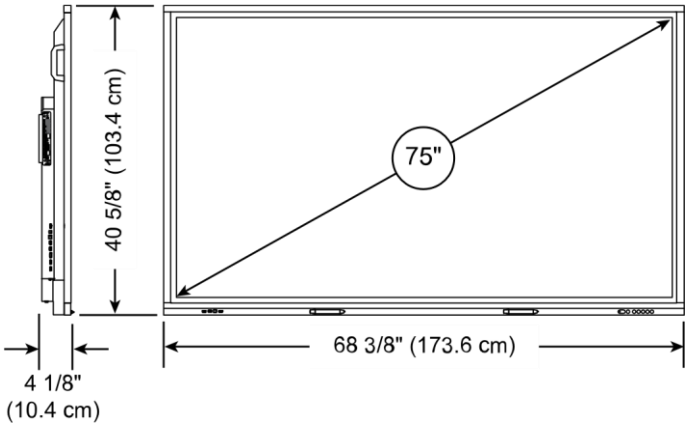

Peso

127 lb. (58 kg)

Dimensões de envio (incluindo palete)

75 1/4" × 50 1/8" × 10 1/4"
(191 cm × 127.4 cm × 26 cm)

Peso de envío

181 lb. (82 kg)

Montagem VESA

M8, 600 × 400 mm

Handles

2

SBID-GX186

Dimensões

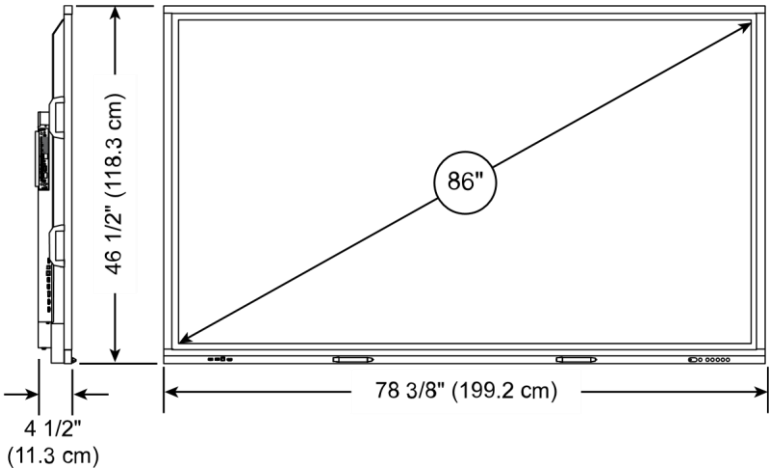

Peso

169 lb. (77 kg)

Dimensões de envio (incluindo palete)

85 1/4" × 57 1/4" × 11 5/8"
(216.5 cm × 145.4 cm × 29.5 cm)

Peso de envio

236 lb. (107 kg)

Montagem VESA

M8, 700 × 400 mm

Handles

4