ALUMINOR
LUMINAIRES

SOCIETE	**ALUMINOR**
referencia del artículo	**BOB N**
color	**negro**
fuente	**Led**
Clasificación energética	**A**
vatios de potencia	**7W**
Lumen eficiencia de la iluminación	**600**
Kelvin de temperatura de color	**3000-6500**
Toda la vida (h)	**30000**
CRI	**80**
Lumen / vatio (lm / W)	**85,7**
Tipo de conductor	**7W conductor del LED**
lastre	**ninguno**
Clase de protección I / II / III	**II**
Bases Dimensión mm	**198 x 128**
brazo Dimensión mm	**378**
Altura mm	**414**
Peso embalado de productos	**1,275 kg**
Peso del producto	**0,940 kg**
Cabeza de la lámpara Dimensión / sombra mm	**364 x 42**
Interruptor / regulador	**sensibles múltiples posiciones en la base**
Código de barras	**3131130363875**
embalaje mm	**198 x 72 x 490**
Normas	**CE**
Materiales	**metal, abs**
unidad de venta	**1**
garantía	**2 años**
origen	**China**
Equipo adicional	**Regulador tátcil de intensidad de luz (7 ajustes)** **y de la temperatura de color (5 ajustes).** **Puerto USB para cargar el teléfono móvil o tablet PC.**

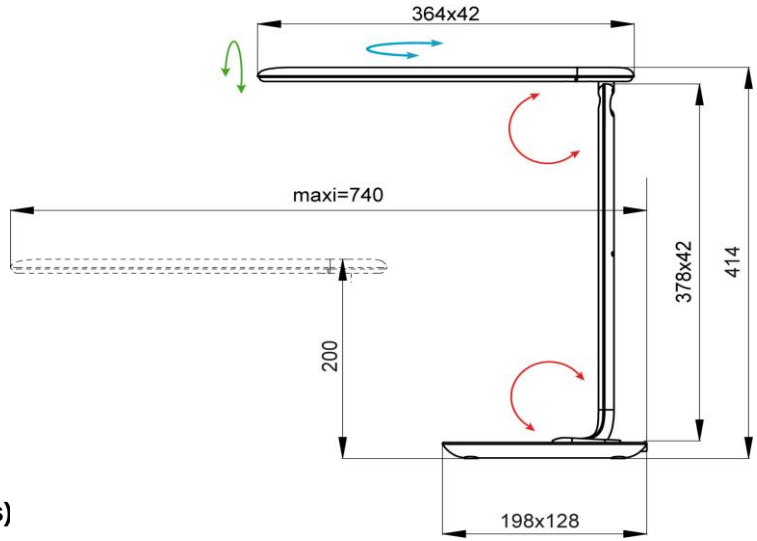

NB **Esta lámpara está equipada con leds integrados que no se pueden cambiar**

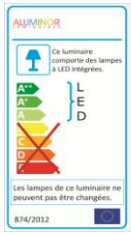

852 CD 15 LA ROSEYRE 06390 CONTES France
T 04 93 91 60 10 F 04 93 91 60 11
mail: contact@aluminor.fr
site: www.aluminor.fr