FICHA TÉCNICA

Energizer
1-800-383-7323 USA/CAN
www.energizer.com

Litio Botón

ENERGIZER CR2016

Dimensiones Estándares

mm (pulgadas)

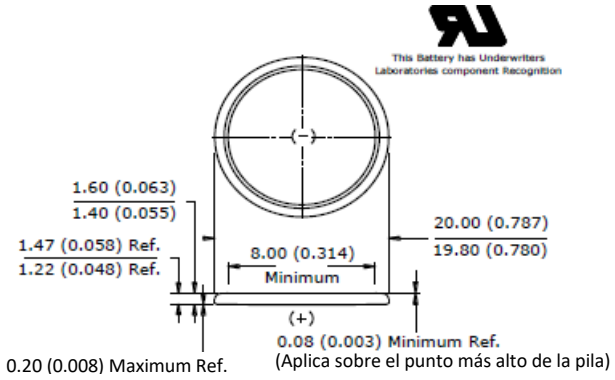

ESPECIFICACIONES

Clasificación	Litio Botón
Sistema Químico	Litio / Dióxido de Manganesio (Li/MnO_2)
Designación	ANSI / NEDA-5000LC, IEC-CR2016
Voltaje Nominal	3,0 Voltios
Potencia Nominal	100 mAh (a 2,0 Voltios)
Peso Típico	1,9 gramos
Volumen Típico	0,5 cm^3
Máx Carga Rev	1 microamperio.
Densidad Energética	122 miliwatt hr/g, 464 miliwatt hr/cc
Contenido Típico de Li	0,036 gramos
Reconocimiento UL	MH29980
Temp. Operacional	-30°C a 60°C
Descarga propia	˜1% / año

Precauciones:

(1) **Mantener fuera del alcance de los niños:** ingerir puede causar severas lesiones o la muerte en apenas 2 horas, debido a quemaduras químicas y posibles perforaciones del esófago. **Acudir al doctor inmediatamente.**

(2) **Diseño del compartimiento de la pila:** Para evitar que los niños retiren las pilas, los compartimientos deben ser diseñados con uno de los siguientes métodos: a) el uso de una herramienta como un destornillador o moneda para abrir el compartimiento de la pila o, b) La puerta / cubierta del compartimento de la pila requiera la aplicación de un mínimo de dos movimientos independientes y simultáneos del mecanismo de fijación para abrir.

Prueba de Aplicación Simultánea

A 21°C

Programa:	**Consumo típico:** a 2,9V (Miliamperios)	**Carga** (Ohmios)	**Descarga** 2,0V (Horas)
Contínuos	0,097	30.000	1032

Características de la Resistencia Interna

Prueba a 21°C

Tipo de Descarga: Continua
30k ohmios
0,097 mA @2,9v

Tipo de descarga: 2 segundos, 12 veces/ día
400 ohmios
6,8 mA @2,7v

Características Típicas de Descarga

21°C (70°F)
Carga: 30K Ohmios – Contínuos
Consumo Típico a 2,9V: 0,097 mA

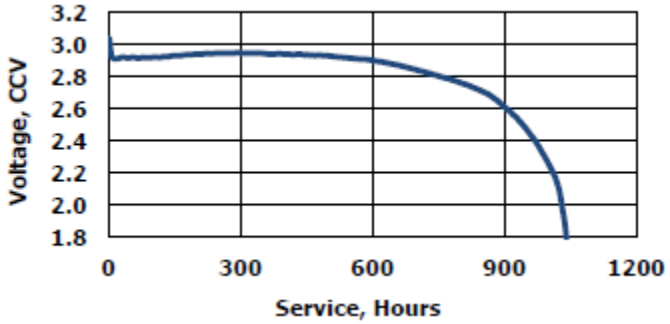

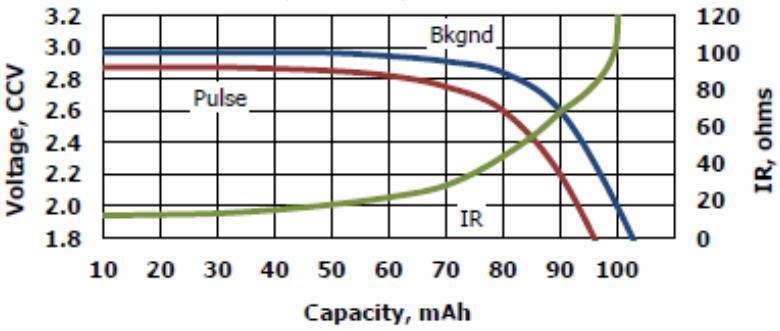

Aviso Importante

Esta Ficha Técnica contiene información específica de productos fabricados al momento de la presente comunicación.

©Energizer Holdings, Inc. – Este contenido no constituye una garantía.