ENERGIZER CR2450

Botón Litio

Dimensions Industriales Estándar

mm (pulgadas)

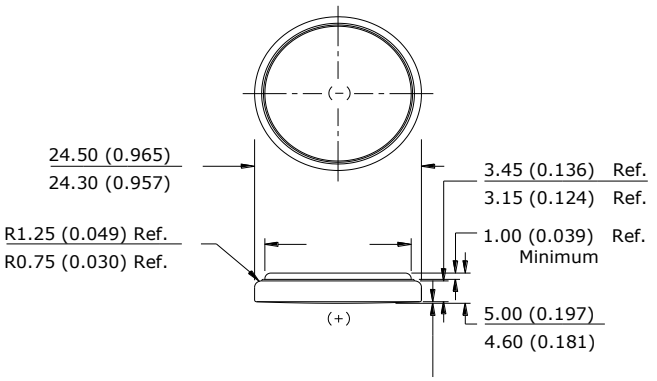

Prueba de Aplicación Simulada

Rendimiento típico a 21°C (70°F)

Calendario:	Drenajes típicos: at 2.9V (mA)	Corte de carga: 2.0V (ohms)	(hours)
Contínuo	0.39	7,500	1,590

Características de Descarga Típicas

Carga: 7.5K ohms - Contínua

Drenaje típico @2.9V: 0.39 mA

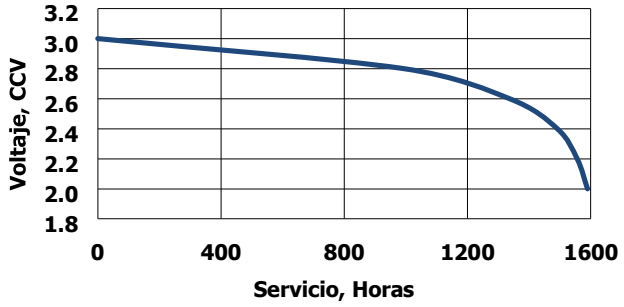

Especificaciones

Clasificación:	"Pilas cilíndricas de litio"
Sistema químico:	Litio / Dióxido de Manganeso (Li/MnO_2)
Designación:	ANSI / NEDA-5029LC, IEC-CR2450
Voltage Nominal:	3.0 Voltios
Capacidad típica:	620 mAh (a 2.0 voltios) (calificado en 7.5K ohms a 21°C)
Weight aproximado:	6.8 gramos (0.22 oz.)
Volumen aproximado:	2.4 centímetros cúbicos (0.14 pulgadas cúbicas)
Carga máx rev:	1 microamperio
Densidad Energía:	183 millivatios hr/g, 647 milivatios hr/cc
Contenido típico Li:	< 0.3g
Temp. funcionamiento:	-30C a 60C
Autodescarga:	~1% / año

Seguridad: WARNING

(1) MANTENER FUERA DEL ALCANCE DE LOS NIÑOS. La ingestión puede provocar lesiones graves o la muerte en tan solo 2 horas debido a quemaduras químicas y posible perforación del esófago. Acuda inmediatamente al médico**.**

(2) Diseño del compartimento de la pila. Para evitar que los niños retiren las baterías, los compartimentos de las baterías deben diseñarse con uno de los siguientes métodos: a) se requiere una herramienta como un destornillador o una moneda para abrir el compartimento de la batería ob) la puerta / tapa del compartimiento de la batería requiere la aplicación de un mínimo de Dos movimientos independientes y simultáneos del mecanismo de seguridad para abrir manualmente. Los tornillos deben permanecer cautivos con la puerta o la tapa de la batería.

Características de Resistencia Interna

Prueba de pulso a 21°C (70°F)

Antec. Drenaje: Contínuo
7.5K ohms
0.39 mA @2.9V

Drenaje Pulso: 2 segundos X 12 veces/día
300 ohms
9.0 mA @2.7V

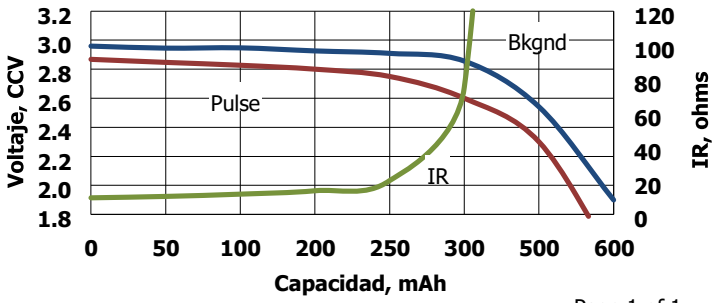

Notícia Importante

Esta ficha técnica contiene información habitual de los productos fabricados en el momento de su publicación. El contenido de este documento no constituye una garantía y es solo para referencia.