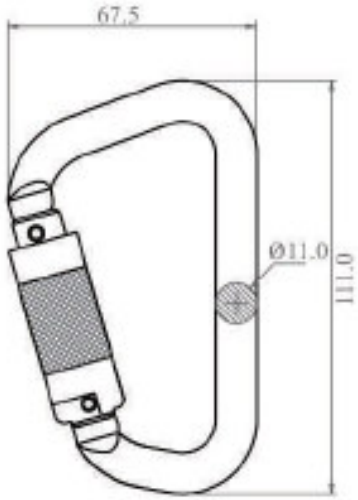MOSQUETÓN SEKURALT REF. 1131	
DISEÑO	Abertura 22 mm Cierre automático ¼ vuelta
MATERIAL	Aluminio
RESISTENCIA ESTÁTICA	22 kN
PESO	86grm ± 10grm
NORMA	EN 362